KRÖNER GmbH

AKH SYSTEMANBIETER FÜR ABDICHTUNGSTECHNIK

Reparaturschellen, Rohrverbindungen & Zubehör

für die Gas-, Wasser- und Fernwärmeversorgung

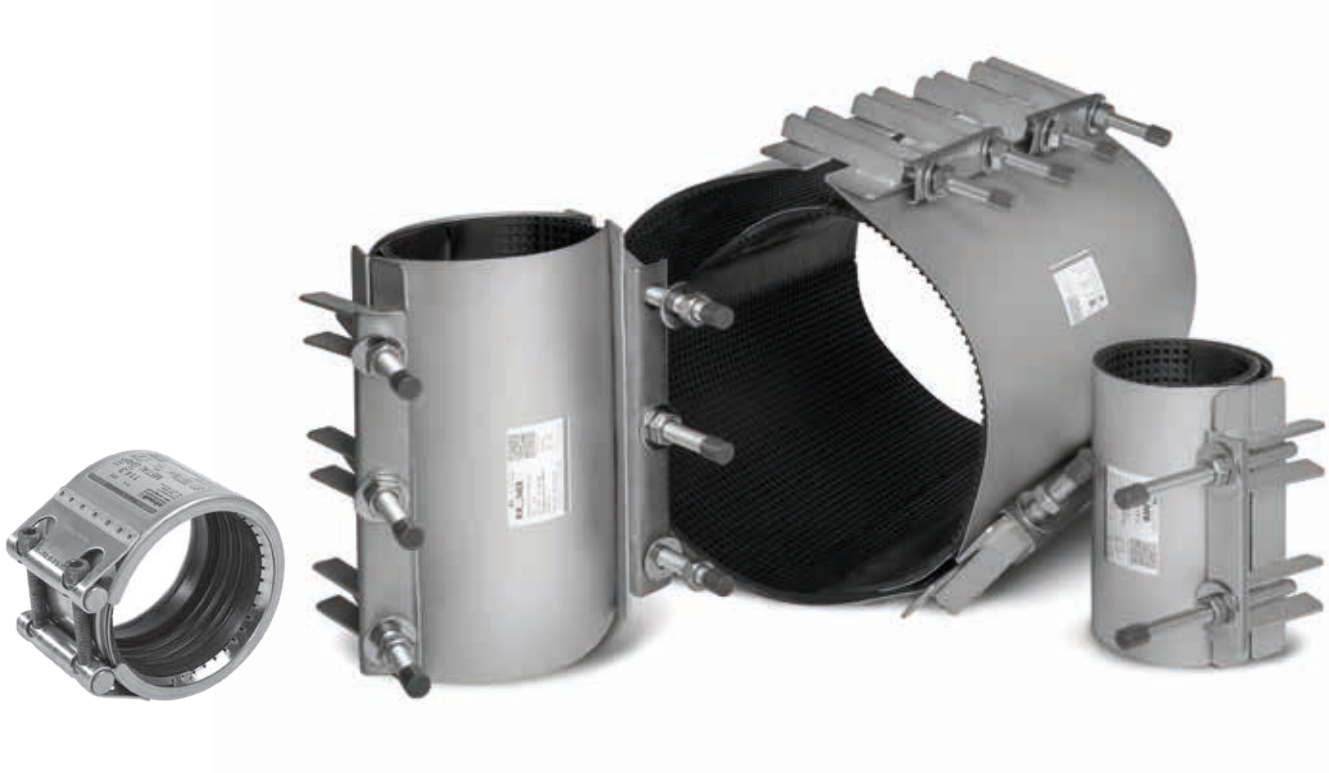

Preisliste gültig ab 01.01.2025

Kröner GmbH
Systemanbieter für Abdichtungstechnik
Gewerbegebiet - Ostring 22+29
D - 73269 Hochdorf I Plochingen

Freecall 0800 / 57 63 63 7
Telefon +49 (0) 7153 / 9919 - 0
Fax +49 (0) 7153 / 9919 - 19
E-Mail vertrieb@kroener-dichtungstechnik.de
www.kroener-dichtungstechnik.de

Inhaltsverzeichnis

		ab Seite:
Allgemeine Informationen		**5**
Edelstahl-Reparaturschellen		**9**
Edelstahl-Reparaturschellen Typ RS-0	Einteilig, DN 15 bis DN 50, Baulängen 75 & 150 mm	13
Edelstahl-Reparaturschellen Typ RS-1	Einteilig, DN 40 bis DN 300, Baulängen von 150 bis 600 mm	14
Edelstahl-Reparaturschellen Typ RS-2	Zweiteilig, DN 80 bis DN 800, Baulängen von 200 bis 750 mm	20
Edelstahl-Reparaturschellen Typ RS-3	Dreiteilig, DN 250 bis DN 100, Baulängen von 300 bis 750 mm	24
Edelstahl–Kombi Reparatursatz	Kiste mit 5 unterschiedlichen Teilen, die für Leitungen DN 200 bis 600, zusammengesetzt werden können	26
Edelstahl-Anbohrschellen		**28**
Edelstahl-Anbohrschellen Typ RS-1A	Einteilige Reparaturschelle mit aufgeschweißter Rundmuffe	28
Edelstahl-Anbohrschellen Typ RS-2A	Zweiteilige Reparaturschelle mit aufgeschweißter Rundmuffe	29
Edelstahl-Anbohrschellen Typ SST	Zweiteilige Reparaturschelle mit Flansch	30
Edelstahl-Anbohrsattel Typ SSS	Zweiteiliger Anbohrsattel mit Rundmuffe	33
OX Reparaturkupplung		**34**
OC Reparaturkupplung	Reparaturkupplung mit Winkeltoleranz	34
OX Reparaturkupplung 140	maximaler Rohrspalt und Reparaturlänge: 100 mm	37
OX Reparaturkupplung 210	maximaler Rohrspalt und Reparaturlänge: 170 mm	38
OX Reparaturkupplung 280	maximaler Rohrspalt und Reparaturlänge: 240 mm	39
Straub Rohrverbindungen		**40**
Allg. Info, Auswahlkriterien, tech. Hinweise		40
Axial zugfeste Rohrkupplungen	STRAUB-METAL-GRIP, STRAUB-GRIP Stufenkupplung, STRAUB-COMBI-GRIP, STRAUB-PLAST-GRIP	43
Axial flexible nicht zugfeste Rohrkupplungen	STRAUB-FLEX 1, STRAUB-OPEN-FLEX 1	48
Formteile mit verlängerten Rohrenden	Bögen, T-Stücke, Reduktion konzentrisch, Flanschadapter, Endkappe, Gewindeanschluss, Edelstahlrohr	51
Montagemittel	STRAUB-OPEN-FLEX Reparaturkoffer	56
Edelstahl-Stützhülsen		**58**
Edelstahl-Stützhülsen Typ “MK”	mit Keilverschluß aus Edelstahl für Rohr-Ø von 63 - 500 mm	58
Produkte für den Hauswasseranschluss		**60**
Wasserzählergarnituren und Absperrventile	Seppelfricke	60
Verbindungstechnik isiflo Sprint Wasser	Verbindungstechnik für die Wasserleitungsmontage	62
Verbindungstechnik isiflo Messingkupplungen	Verbindungstechnik für die Wasserleitungsmontage	69
Gummi-Stahl-Flanschdichtungen		**72**
Gummi-Stahl-Flanschdichtungen	Zur Abdichtung von Flansch-Verbindungen	72
Zubehör & Sonstiges		
AKHO-Putzgurt	Zur vorbereitenden Rohr-Außenreinigung / Schmutzentfernung	33
Edelstahl-Montage-Werkzeug	Werkzeuge zur Montage der Rohrbruchdichtschellen und Anbohrschellen	74
Verzeichnis Rohr-Außendurchmesser		75

Rep 2025

Edelstahl–Reparaturschellen

Einfach, sicher und dauerhaft ... dicht!

Seit **1984** erfolgreich durch **Qualität und Preis!**

Rund um die Uhr:
www.kroener–dichtungstechnik.de
eMail:
vertrieb@kroener–dichtungstechnik.de

Sie haben besondere Anforderungen oder sind sich unsicher, welches Produkt das passende ist? Dann sind wir gerne persönlich für Sie da!

Wählen Sie: **+49 (0) 71 53 / 9919 – 0**

Unsere neuen Öffnungszeiten(auch Warenabholung):
Montag bis Donnerstag: 7.00 - 17.00 Uhr durchgehend
Freitag: 7:00 - 14.00 Uhr durchgehend

Telefax: **+49 (0) 71 53 / 9919 – 19**

Unser Faxgerät ist rund um die Uhr für Sie da.

Oder nutzen Sie unseren **kostenlosen** Bestell– und Informationsservice unter:

FREECALL Telefon Nulltarif 0800 / KROENER 5763637

Wir sind gerne für Sie da!

Rep 2025

Ihre Ansprechpartner

Geschäftsführung: Nina Kröner-Paschen & Anna Klotz

Team

Außendienst

Außendienst
Stephan Weil
PLZ 7

Außendienst
Björn Gerard
PLZ 8, 9

Außendienst
Jochen Hammer-Kemper
PLZ 33-36, 4, 5, 6

Außendienst
Andreas Bunkenburg
PLZ 10-13, 16-19, 20-29, 30-32, 37-39, 49

Außendienst
Jürgen Bader

Außendienst
Gerd Mischke
PLZ 01-09 & 98-99

Rep 2025

Lieferprogramm: Reparaturschellen

Die **Firma Kröner** stellt sich vor:

Seit 1984 befassen wir uns unter anderem mit der Herstellung von rostfreien Edelstahl-Produkten.
In dieser Zeit sind wir zu einem über die Grenzen hinaus tätigen Spezialisten geworden.
Wir beraten, entwickeln, fertigen und liefern ... **schnell und zuverlässig!**

UNSERE STÄRKEN SIND ...

- die technische Fachberatung, Perfektion und innovative Technik als Qualifikation.
- das vielseitige und umfassende Lieferprogramm
- die Vorratshaltung
- die schnelle und prompte Abwicklung und die sofortige Lieferung Ihrer Bestellungen.
- die bewegliche Organisation ermöglicht es auch kleine Stückzahlen prompt zu liefern.

UNSER MOTTO / DAFÜR STEHEN WIR ...

> QUALITÄT UND FAIRE PREISE

In einer Welt des Überflusses und der Massenproduktion sind Qualität, Service und faire Preise entscheidende Faktoren. Wir verbinden unseren Namen und die Technik unserer Produkte mit der Vorstellung von höchster Qualität.

> FLEXIBILITÄT UND SCHNELLIGKEIT

Wir von Kröner haben uns dafür gerüstet. Deshalb verfügen wir über ein großes Warenlager und können die gängigsten Abmessungen sofort liefern.
Durch unsere flexible Produktion sind wir in der Lage, auf jeden Kundenwunsch einzugehen und für jede Rohrabmessung die geeignete Rohrbruchdichtschelle anzufertigen.
Wir sind ein innovativer Familienbetrieb, der auf Marktanforderungen flexibel, schnell und unbürokratisch reagiert. Wir setzen auf die langfristige und partnerschaftliche Zusammenarbeit mit unseren Kunden.

Mit unserem breit gefächerten Lieferprogramm beliefern wir europaweit Energieversorger, Stadtwerke, Gemeindewerke, Wasserwerke, Gaswerke, Rohrleitungsbauunternehmen, Anlagenbauer und viele mehr.

Rep 2025

Kaufen Sie direkt bei uns: ohne Umwege, schnell und preiswert!

Edelstahl-Reparaturschellen

Vorteile:

1. **Im Bezug auf Rostbeständigkeit ist Edelstahl das beste Material zur Herstellung von Rohrbruchdichtschellen.**
2. Im Vergleich zu anderen Werkstoffen ist bei Edelstahl Rostbildung so gut wie ausgeschlossen.
3. Die Edelstahl – Reparaturschelle hat ein geringes Gewicht und ist aus diesem Grunde einfacher in der Handhabung.
4. Die Edelstahl – Reparaturschelle enthält weniger Bolzen und Muttern, denn die zusammenkommenden Teile sind stabiler als bei einer gusseisernen Ausführung.
5. Schrauben und Schelle sind zu einer Einheit verschweißt, also ist der Haltebügel das einzig bewegliche Teil. Während der Installation ist es nicht erforderlich lose Einzelteile von der Schelle zu entfernen. So wird das Risiko vermieden, dass Einzelteile verloren gehen.
6. Die Schrauben sind spezial beschichtet um ein Festlaufen der Edelstahl–Mutter auf dem Edelstahl–Schraubgewinde zu vermeiden.

- Der meist verwendete Gummi für Edelstahl–Reparaturschellen ist in der **Standard–Ausführung Qualität: NBR und EPDM.**
- EPDM Hitze oder Viton kann auf Wunsch **gegen Aufpreis** geliefert werden
- Unsere Produkte sind auch lieferbar in Edelstahl AISI 316 (A4)

Typische Anwendung für unsere Edelstahl – Reparaturschellen:

Risse oder Brüche an AZ– und Gussrohren.

Abgerissene Abgänge oder Schweißstellen.

Kleine Löcher in Guss– oder Stahlrohren.

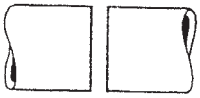
Rohrenden mit kleinem Zwischenraum.

Löcher in AZ–, Guss–, Stahl–, und PVC – Rohren.

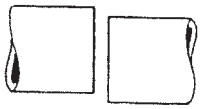
Rohrenden von der Lage her nicht übereinstimmend.

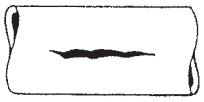
Risse in AZ–, Guss–, Stahl–, und PVC – Rohren.

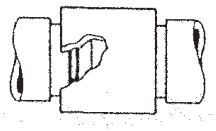
Gebrochene AZ – Rohrkupplungen.

Rep 2025

Edelstahl–Reparaturschellen

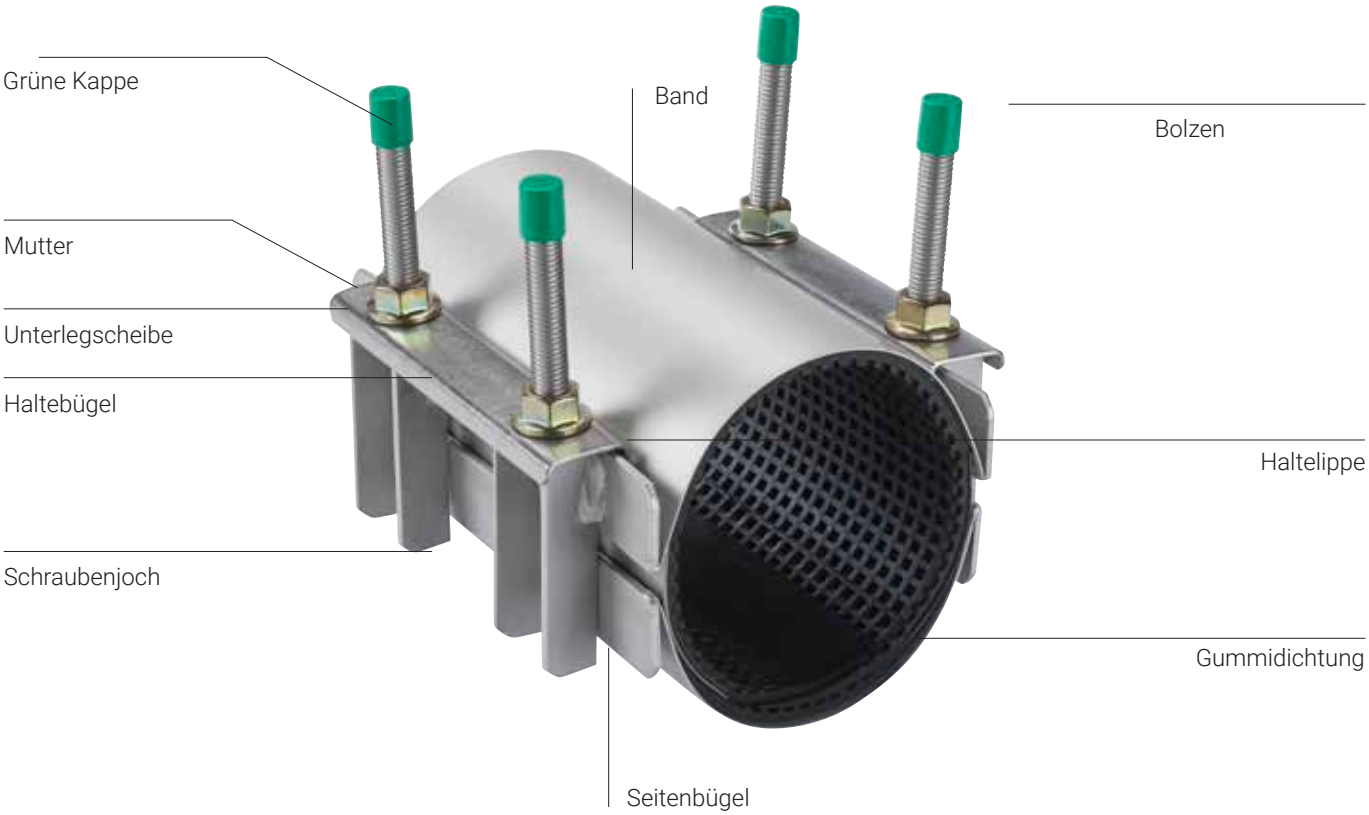

TECHNISCHE BESCHREIBUNG **

- Sämtliche Metallteile sind aus Edelstahl Werkstoff Nr. 1.4301 (A2) hergestellt. Edelstahl Werkstoff Nr. 1.4401 (A4) ist auf Anfrage erhältlich.
- Die Schelle ist vollständig gebeizt und passiviert, um die originale Korrosionsfestigkeit und das Aussehen wieder herzustellen.
- Das Band ist mit den Seitenbügeln TAG und die Bolzen sind mit den Seitenbügeln MFG verschweißt.
- Die Bolzen haben die Abmessungen M12, M14 und M16.
- Die Edelstahl-Muttern sind spezialbehandelt, glänzen dadurch leicht gelblich. Diese Spezial-Behandlung verhindert ein Festfressen.
- Unter den Bolzen liegt eine Unterlegscheibe mit einem großen Durchmesser, die einen stärkeren Belastungsdruck auf den Bügel ausübt.
- Die Gummidichtung ist mit einem Gitternetz ausgeführt. Sie ist an den Enden spitz zulaufend. Dadurch wird eine einwandfreie Dichtung gewährleistet. Der Gummi ist mit Antioxidant / Antiozonant behandelt, um seine Lebensdauer zu erhöhen.
- Die Haltelippe ist im Gummi einvulkanisiert. Reparaturschellen können mit verschiedenen Gummidichtungen geliefert werden, abhängig von der Anwendung (siehe nächste Seite).
- Die Spitzen der Gummidichtung sind mit Silikon versehen.

Für Gas– und Wasserleitungen

besonders geeignet für:

Guss – Rohre
Stahl – Rohre
AZ – Rohre
PE – Rohre
PVC – Rohre

ANWENDUNG:

Die Edelstahl–Reparaturschelle wird für die dauerhafte Reparatur von Rohrbrüchen oder Löchern in Wasser–, Gas– und Ölleitungen usw. benutzt.
Die Arbeitsdrücke sind abhängig von der Art der Beschädigung, dem Rohrdurchmesser, Rohrinhalt usw.
Die Reparatur–Schelle ist aus 100 % Edelstahl Werkstoff Nr. 1.4301 (A2) hergestellt, gebeizt und passiviert, um die Korrosionsfestigkeit wieder herzustellen.
Die oben gezeigte Schelle Type RS–2 kann für Rohre mit unterschiedlichen Rohrdurchmessern benutzt werden.
Rohre mit unregelmäßigem Rohrdurchmesser sind dabei kein Problem, da die Schellen flexibel sind.
Die Schellen können auf HDPE–Rohren nur für eine vorübergehende Reparatur eingesetzt werden, die Länge der Schelle muss aber mindestens das 1,5-fache des Rohraußendurchmessers betragen.
Falls die Reparaturschelle auf einer PE-Leitung montiert werden soll, bitte vermerken Sie das ausdrücklich bei Ihrer Bestellung!
Preisaufschlag für verstärkte RS für PE-Leitungen: +15%

Für weitere Informationen nehmen Sie bitte Kontakt mit uns auf.

** Weitere technische Informationen entnehmen Sie den nächsten Seiten.
* Eingetragenes Warenzeichen von Dupont.

Geeignet für Gas und Wasser = DIN 3535

Edelstahl–Reparaturschellen

TECHNISCHE BESCHREIBUNG

WICHTIG!

1. ANWENDUNG

- Die **Länge der Schelle** sollte im Idealfall **mindestens dem Rohraußendurchmesser** entsprechen. Bei PE-Rohren muss die Länge der Schelle **mindestens das 1,5-fache des Rohraußendurchmessers** betragen. **Falls die Reparaturschelle auf einer PE-Leitung montiert werden soll, vermerken Sie das bitte ausdrücklich bei Ihrer Bestellung! Preisaufschlag für verstärkte Reparaturschellen für PE-Leitungen: +15%**
- Im Falle eines **Risses** muß die Baulänge der Schelle **mindestens 150 mm mehr** betragen als die Länge des Risses (bis Rohraußendurchmesser 350 mm; für größere Rohre mindestens 200 mm).
- Der maximal **zulässige Abstand** zwischen den Rohrenden beträgt **10 mm**.
- Der maximal **zulässige Biegewinkel** zweier Rohrenden ist **2 Grad**.
- Der maximal **zulässige Versatz** beträgt **3 mm**.

Bei speziellen Anwendungsfällen wenden Sie sich gerne an uns.

2. BEREICHE

Typ	Anzahl Bänder	ab AD Bereich	bis AD Bereich	Toleranzgrenze
RS 0	1	**19 – 23 mm**	**60 – 64 mm**	**4 mm**
RS 1	1	**50 – 57 mm**	**92 – 100 mm**	**7 mm**
RS 1	1	**98 – 108 mm**	**und größer**	**10 mm**
RS 2	2	**88 – 108 mm**	**und größer**	**20 mm**
RS 3	3	**250 – 280 mm**	**und größer**	**30 mm**

3. DRUCKBEREICHE

Der Druck, bei dem die Schelle benutzt werden kann, hängt vom Schellentyp, dem Rohr AD, dem Medium usw. ab.
Für die Anwendung beachten Sie bitte folgende Tabelle:

Typ	Rohr AD in mm	für Wasser (in bar)	für Gas (in bar)
RS 0	19 – 64	16	1
RS 1	50 – 57	16	6
	176 – 186	16	6
	180 – 191	10	6
	335 – 346	10	6
RS 2	88 – 110	16	6
	168 – 190	16	6
	190 – 210	10	3
	527 – 547	10	3

Anmerkung: bei einem höheren Druck oder einem anderen Medium wenden Sie sich bitte an uns.

4. BOLZEN

M12, M14 und M16 für größere Durchmesser.
Der Abstand zwischen den Bolzen beträgt in der Regel 100 mm bis Ø 250 mm und 75 mm für größere Durchmesser.

5. MUTTERN

Schwere Hexagon–Muttern, Schlüsselweite 19, 22 und 24 mm.

6. GUMMIDICHTUNG

Die Schellen sind in folgenden Gummiqualitäten lieferbar:

Gummi:	**NBR – schwarz** Gummimischung 2196–NI 585 KTW–Kategorie D1 und D2	**EPDM – schwarz** Gummimischung EW 54–03 DE KTW–Kategorie D1	**EPDM Hitze – schwarz** spez. Gummimischung
Temperatur:	– 10° bis + 70 °C	– 10° bis + 60 °C	– 15° C bis +100° C max. Spitzenbelastung bis 140 °C
Anwendung:	**Gas, Wasser, Öl** und andere chemische Substanzen	für **Trinkwasser** (W270)	für heißes Wasser / Dampf (**Fernwärmeleitungen**)

Viton (Temperaturbereich bis 200 °C) liefern wir auf Anfrage.

Rep 2025

Edelstahl–Reparaturschellen

TYP RS–0

Die Schelle besteht aus einem Stück,
geeignet für die Dauerreparatur von komplett
gebrochenen Rohren bis 2" Ø nominal.
Das Gummi ist nicht spitz zulaufend.

Standard–Länge: 75 und 150 mm

TYP RS–1

Die Schelle RS–1 besteht aus einem Stück.
Diese Modellreihe ist ab einer Bereichsgröße von 48
bis 55 mm lieferbar.

Beispiel:
Eine Schelle 108 – 118 x 200 passt auf alle Rohraussen–durchmesser zwischen 108 und 118 mm und hat eine Baulänge von 200 mm

Toleranzbereich:	**Rohre bis Ø 100 mm**	**7 mm**
	Rohre über Ø 100 mm	**10 mm**

Die Baulänge beträgt wahlweise 150 bis 600 mm.

TYP RS–2

Die Schelle RS–2 besteht aus zwei Teilen.
Lieferbar ab einer Bereichsgröße von 88 bis 110 mm.

Beispiel:
Eine Schelle 210 – 230 x 300 passt auf alle Rohraussen–durchmesser zwischen 210 und 230 mm und hat eine Baulänge von 300 mm

Toleranzbereich: 20 mm
Die Baulänge beträgt wahlweise 200 bis 750 mm.

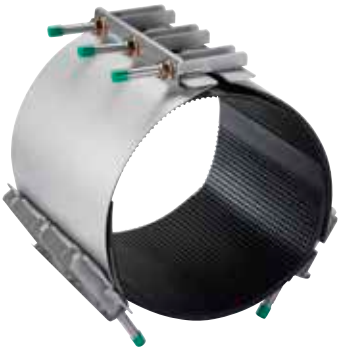

TYP RS–3

Die Schelle RS–3 besteht aus drei Teilen.
Lieferbar ab einer Bereichsgröße von 280 bis 310 mm.
Für kleinere Bereiche sind Spezialschellen mit einem Toleranzbereich bis 26 mm lieferbar.

Toleranzbereich: 30 mm
Die Baulänge beträgt wahlweise 300 bis 600 mm.

Edelstahl – Reparaturschellen

TYP RS–1A (MIT ABGANG)

Die RS–1A Schelle besteht aus einem Teil.
Die Konstruktion entspricht dem Typ RS–1, jedoch mit einer aufgeschweißten Rundmuffe, mit Innen– oder Außengewinde nach DIN 2999.
Abhängig vom Schellenbereich können Gewinde von 1/2" bis 2" geliefert werden.
Es ist möglich, Gewinde gemäß der ISO– oder DIN–Norm zu liefern.
Die Baulänge beträgt wahlweise 150 bis 600 mm.

TYP RS–2A (MIT ABGANG)

Die RS–2A Schelle besteht aus zwei Teilen.
Die Konstruktion entspricht dem Typ RS–2, jedoch mit einer aufgeschweißten Rundmuffe, mit Innen– oder Außengewinde nach DIN 2999.
Abhängig vom Schellenbereich können Gewinde von 1/2" bis 4" geliefert werden.
Es ist möglich, Gewinde gemäß der ISO– oder DIN–Norm zu liefern.
Die Baulänge beträgt wahlweise 200 bis 750 mm.

ANBOHRSATTEL TYP SSS

Dieser spezielle Anbohrsattel ist vollständig aus V2A, Werkstoff 1.4301, hergestellt.
Die obere Schellenhälfte ist 150 mm breit für Gewinde bis 1 1/4", ab 1 1/2" – 2" beträgt die Breite 200 mm.
Die Rundmuffe ist beidseitig mit der oberen Schellenhälfte verschweißt.
Der Bereich dieser Schelle beträgt 20 – 30 mm. Hiermit ist es möglich, Rohre unter Druck anzubohren.
Das Rohrgewinde der Rundmuffe entspricht DIN 2999.
Die Möglichkeiten sind 1/2" – 2".
Spezielle Gewinde auf Anfrage.

ANBOHRSCHELLE TYP SST

Diese Anbohrschelle wird komplett aus Edelstahl Werkstoff 1.4301 hergestellt.
Sie besteht aus 2 Teilen und ist in Längen bis zu 600 mm mit verschiedenen Flanschabgängen lieferbar.
Sie ist die leichteste Anbohrschelle auf dem Markt und durch ihr geringes Gewicht ist eine leichte Montage gesichert.
Die Rundum–Abdichtung gewährleistet eine Verstärkung des Rohres gegenüber den Flanschabgängen.

Anwendungsfälle

Edelstahl – Reparaturschellen – Montageanleitung

Einteilige Reparaturschellen:

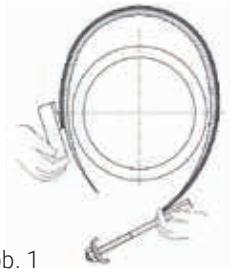

Abb. 1

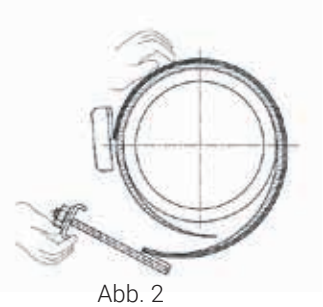

Abb. 2

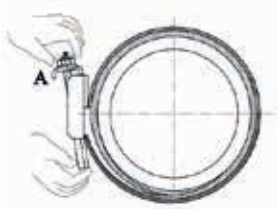

Abb. 3

Mehrteilige Reparaturschellen:

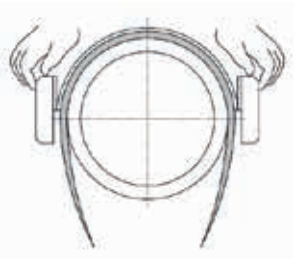

Abb. 1

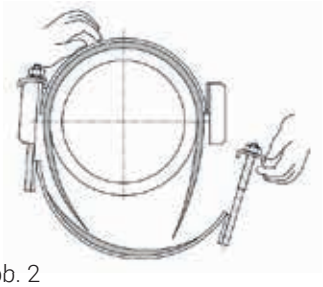

Abb. 2

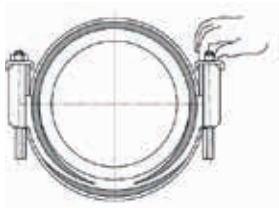

Abb. 3

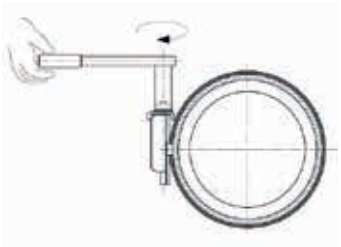

Abb. 4

1. VORBEREITUNG:

- Reinigen Sie das Rohr von Verschmutzungen.
- Prüfen Sie den Rohrdurchmesser und das Maß der Schelle.
- Benutzen Sie nur Schmierseife als Gleitmittel.
- Gummi und Rohr mit Seifenlauge anfeuchten.

2. MONTAGE:

- Nehmen Sie die gelben Schutzkappen ab.
- Drehen Sie die Muttern bis zum Gewindebolzenende zurück. Muttern nicht entfernen.
- Klappen Sie die Reparaturschelle auseinander.
- Legen Sie die Reparaturschelle um das Rohr.
- Nehmen Sie den Haltebügel und legen Sie ihn an das Schraubenjoch. Drehen Sie die Muttern nun von Hand an, bis der Haltebügel in den Seitenbügel einhakt (Helfen Sie ggf. von Hand nach)
- Alle Schrauben gleichmäßig **über Kreuz** anziehen. Dafür soll ein Schraubenschlüssel mit einer Baulänge von ca. 300 mm verwendet werden.
- Besser ist die Verwendung eines Drehmomentschlüssels.

3. ANZIEHEN MIT DREHMOMENTSCHLÜSSEL:

- Wird ein Drehmomentschlüssel verwendet, gelten folgende Drehmomente:

Bolzen:	**M12**	**Muttern:** 19 mm Schlüsselweite **Nm 65**
Bolzen:	**M14**	**Muttern:** 22 mm Schlüsselweite **Nm 85**
Bolzen:	**M16**	**Muttern:** 24 mm Schlüsselweite **Nm 110**

- **Wichtig:** nach 20 min. das Drehmoment nochmals überprüfen und eventuell nachstellen.
- Überprüfen Sie die Dichtheit der festgezogenen Schelle, bevor das Erdloch wieder verfüllt wird.

Per QR-Code zum Video. Hier sehen Sie die einfache Montage der Rohrbruchdichtschellen.

https://www.kroener-dichtungstechnik.de/downloads/montagehilfen/

Rep 2025

Edelstahl – Reparaturschellen

BESCHREIBUNG:

Reparaturschelle TYP RS–0 – einteilig
Alle Metallteile sind aus rostfreiem Stahl – Werkstoff 1.4301 (V2A)

WERKSTOFF:

Edelstahl V2A (1.4301)
Unbeschichtete Gewindebolzen
Spezial-Edelstahl-Muttern
Alle Metallteile sind aus rostfreiem Stahl 1.4301 und 1.4571

TOLERANZBEREICH:

für Rohre Ø 19 – 64 mm = ca. 4 mm

GUMMIDICHTUNG:

Daten der verschiedenen Gummiqualitäten siehe unter
„6. Gummidichtung“ auf Seite 8

VERWENDUNGSBEREICH:

Wasser: bis 16 bar
Gas: bis 1 bar

ANWENDUNG:

für die sichere und dauerhafte Reparatur von Guss–, Stahl–, AZ– und PVC/PE-Rohren geeignet.

Bei PE-Rohren siehe Hinweis „Wichtig!“ auf Seite 8 oben 1. Absatz

Geringes Gewicht! – Einfache Montage!

DN	Für Rohre Aussen Ø mm	Zoll	Druckbereich in bar		Länge in mm	Artikel-Nr.		Artikel-Nr.
			Wasser	Gas		NBR	EPDM W270	EPDM Hitze
15	19 – 23	1/2“	16	1	75	50.00719	50.00719/2	50.00719/4
					150	50.01519	50.01519/2	50.01519/4
20	25 – 29	3/4“	16	1	75	50.00725	50.00725/2	50.00725/4
					150	50.01525	50.01525/2	50.01525/4
25	32 – 36	1“	16	1	75	50.00732	50.00732/2	50.00732/4
					150	50.01532	50.01532/2	50.01532/4
	38 – 42	1“	16	1	75	50.00738	50.00738/2	50.00738/4
					150	50.01538	50.01538/2	50.01538/4
32	40 – 44	1 1/4“	16	1	75	50.00740	50.00740/2	50.00740/4
					150	50.01540	50.01540/2	50.01540/4
40	46 – 50	1 1/2“	16	1	75	50.00746	50.00746/2	50.00746/4
					150	50.01546	50.01546/2	50.01546/4
	50 – 55	1 1/2“	16	1	75	50.00750	50.00750/2	50.00750/4
					150	50.01550	50.01550/2	50.01550/4
	54 – 58	1 1/2“	16	1	75	50.00754	50.00754/2	50.00754/4
					150	50.01554	50.01554/2	50.01554/4
50	60 – 64	2“	16	1	75	50.00760	50.00760/2	50.00760/4
					150	50.01560	50.01560/2	50.01560/4

Rep 2025

Für Ihre Bestellung benötigen wir:

1.) Aussen Ø des abzudichtenden Rohres ..... mm
2.) Länge der Schelle ..... mm
3.) Gummiqualität .....

Edelstahl – Reparaturschellen

Typ RS–1

BESCHREIBUNG:
Reparaturschelle TYP RS–1 – einteilig
Alle Metallteile sind aus rostfreiem Stahl – Werkstoff 1.4301 (V2A)

WERKSTOFF:
Edelstahl V2A (1.4301)
Unbeschichtete Gewindebolzen
Spezial-Edelstahl-Muttern
Alle Metallteile sind aus rostfreiem Stahl 1.4301 und 1.4571

TOLERANZBEREICH:
für Rohre Ø 48–102 mm = ca. 7 mm
für Rohre Ø 108–346 mm = ca. 10 mm

GUMMIDICHTUNG:
Daten der verschiedenen Gummiqualitäten siehe unter
„6. Gummidichtung“ auf Seite 8

VERWENDUNGSBEREICH:
Wasser: bis 16 bar
Gas: bis 6 bar

ANWENDUNG:
für die sichere und dauerhafte Reparatur von Guss–, Stahl–, AZ– und PVC/PE- Rohren geeignet.

Bei PE-Rohren siehe Hinweis „Wichtig!“ auf Seite 8 oben 1. Absatz

Geeignet für Gas und Wasser DIN 3535.

Geringes Gewicht! – Einfache Montage!

DN	Für Rohre Aussen Ø mm	Druckbereich in bar		Länge in mm	Artikel-Nr.		Artikel-Nr.
		Wasser	Gas		NBR	EPDM W270	EPDM Hitze
40	48 – 55	16	6	150	50.11548	50.11548/2	50.11548/4
				200	50.12048	50.12048/2	50.12048/4
	52 – 59	16	6	150	50.11552	50.11552/2	50.11552/4
				200	50.12052	50.12052/2	50.12052/4
				300	50.13052	50.13052/2	50.13052/4
50	57 – 64	16	6	150	50.11557	50.11557/2	50.11557/4
				200	50.12057	50.12057/2	50.12057/4
				300	50.13057	50.13057/2	50.13057/4
				400	50.14057	50.14057/2	50.14057/4
	60 – 67	16	6	150	50.11560	50.11560/2	50.11560/4
				200	50.12060	50.12060/2	50.12060/4
				250	50.12560	50.12560/2	50.12560/4
				300	50.13060	50.13060/2	50.13060/4
				400	50.14060	50.14060/2	50.14060/4
	63 – 70	16	6	150	50.11563	50.11563/2	50.11563/4
				200	50.12063	50.12063/2	50.12063/4
				250	50.12563	50.12563/2	50.12563/4
				300	50.13063	50.13063/2	50.13063/4
				400	50.14063	50.14063/2	50.14063/4
	67 – 74	16	6	150	50.11567	50.11567/2	50.11567/4
				200	50.12067	50.12067/2	50.12067/4
				250	50.12567	50.12567/2	50.12567/4
				300	50.13067	50.13067/2	50.13067/4
				400	50.14067	50.14067/2	50.14067/4
65	70 – 77	16	6	150	50.11570	50.11570/2	50.11570/4
				200	50.12070	50.12070/2	50.12070/4
				250	50.12570	50.12570/2	50.12570/4
				300	50.13070	50.13070/2	50.13070/4
				400	50.14070	50.14070/2	50.14070/4
	73 – 80	16	6	150	50.11573	50.11573/2	50.11573/4
				200	50.12073	50.12073/2	50.12073/4
				250	50.12573	50.12573/2	50.12573/4
				300	50.13073	50.13073/2	50.13073/4
				400	50.14073	50.14073/2	50.14073/4

* weitere Längen / Größen auf Anfrage

Edelstahl – Reparaturschellen

DN	Für Rohre Aussen Ø mm	Druckbereich in bar		Länge in mm	Artikel-Nr.		Artikel-Nr.
		Wasser	Gas		NBR	EPDM W270	EPDM Hitze
65	75 – 83	16	6	150	50.11575	50.11575/2	50.11575/4
				200	50.12075	50.12075/2	50.12075/4
				250	50.12575	50.12575/2	50.12575/4
				300	50.13075	50.13075/2	50.13075/4
				400	50.14075	50.14075/2	50.14075/4
	82 – 90	16	6	150	50.11582	50.11582/2	50.11582/4
				200	50.12082	50.12082/2	50.12082/4
				250	50.12582	50.12582/2	50.12582/4
				300	50.13082	50.13082/2	50.13082/4
				400	50.14082	50.14082/2	50.14082/4
80	87 – 97	16	6	150	50.11587	50.11587/2	50.11587/4
				200	50.12087	50.12087/2	50.12087/4
				250	50.12587	50.12587/2	50.12587/4
				300	50.13087	50.13087/2	50.13087/4
				400	50.14087	50.14087/2	50.14087/4
	95 – 104	16	6	150	50.11592	50.11592/2	50.11592/4
				200	50.12092	50.12092/2	50.12092/4
				250	50.12592	50.12592/2	50.12592/4
				300	50.13092	50.13092/2	50.13092/4
				400	50.14092	50.14092/2	50.14092/4
	98 – 108	16	6	150	50.11598	50.11598/2	50.11598/4
				200	50.12098	50.12098/2	50.12098/4
				250	50.12598	50.12598/2	50.12598/4
				300	50.13098	50.13098/2	50.13098/4
				400	50.14098	50.14098/2	50.14098/4
	102 – 112	16	6	150	50.115102	50.115102/2	50.115102/4
				200	50.120102	50.120102/2	50.120102/4
				250	50.125102	50.125102/2	50.125102/4
				300	50.130102	50.130102/2	50.130102/4
				400	50.140102	50.140102/2	50.140102/4
100	108 – 118	16	6	150	50.115108	50.115108/2	50.115108/4
				200	50.120108	50.120108/2	50.120108/4
				250	50.125108	50.125108/2	50.125108/4
				300	50.130108	50.130108/2	50.130108/4
				400	50.140108	50.140108/2	50.140108/4
				500	50.150108	50.150108/2	50.150108/4
	113 – 123	16	6	150	50.115113	50.115113/2	50.115113/4
				200	50.120113	50.120113/2	50.120113/4
				250	50.125113	50.125113/2	50.125113/4
				300	50.130113	50.130113/2	50.130113/4
				400	50.140113	50.140113/2	50.140113/4
				500	50.150113	50.150113/2	50.150113/4
	118 – 128	16	6	150	50.115118	50.115118/2	50.115118/4
				200	50.120118	50.120118/2	50.120118/4
				250	50.125118	50.125118/2	50.125118/4
				300	50.130118	50.130118/2	50.130118/4
				400	50.140118	50.140118/2	50.140118/4
				500	50.150118	50.150118/2	50.150118/4
	125 – 135	16	6	150	50.115125	50.115125/2	50.115125/4
				200	50.120125	50.120125/2	50.120125/4
				250	50.125125	50.125125/2	50.125125/4
				300	50.130125	50.130125/2	50.130125/4
				400	50.140125	50.140125/2	50.140125/4
				500	50.150125	50.150125/2	50.150125/4

* weitere Längen / Größen auf Anfrage

Edelstahl – Reparaturschellen

Typ RS–1

DN	Für Rohre Aussen Ø mm	Druckbereich in bar		Länge in mm	Artikel-Nr.		Artikel-Nr.
		Wasser	Gas		NBR	EPDM W270	EPDM Hitze
125	133 – 144	16	6	150	50.115130	50.115130/2	50.115130/4
				200	50.120130	50.120130/2	50.120130/4
				250	50.125130	50.125130/2	50.125130/4
				300	50.130130	50.130130/2	50.130130/4
				400	50.140130	50.140130/2	50.140130/4
				500	50.150130	50.150130/2	50.150130/4
	139 – 150	16	6	150	50.115140	50.115140/2	50.115140/4
				200	50.120140	50.120140/2	50.120140/4
				250	50.125140	50.125140/2	50.125140/4
				300	50.130140	50.130140/2	50.130140/4
				400	50.140140	50.140140/2	50.140140/4
				500	50.150140	50.150140/2	50.150140/4
	145 – 155	16	6	150	50.115145	50.115145/2	50.115145/4
				200	50.120145	50.120145/2	50.120145/4
				250	50.125145	50.125145/2	50.125145/4
				300	50.130145	50.130145/2	50.130145/4
				400	50.140145	50.140145/2	50.140145/4
				500	50.150145	50.150145/2	50.150145/4
150	155 – 165	16	6	150	50.115155	50.115155/2	50.115155/4
				200	50.120155	50.120155/2	50.120155/4
				250	50.125155	50.125155/2	50.125155/4
				300	50.130155	50.130155/2	50.130155/4
				400	50.140155	50.140155/2	50.140155/4
				500	50.150155	50.150155/2	50.150155/4
	159 – 170	16	6	150	50.115159	50.115159/2	50.115159/4
				200	50.120159	50.120159/2	50.120159/4
				250	50.125159	50.125159/2	50.125159/4
				300	50.130159	50.130159/2	50.130159/4
				400	50.140159	50.140159/2	50.140159/4
				500	50.150159	50.150159/2	50.150159/4
	165 – 175	16	6	150	50.115165	50.115165/2	50.115165/4
				200	50.120165	50.120165/2	50.120165/4
				250	50.125165	50.125165/2	50.125165/4
				300	50.130165	50.130165/2	50.130165/4
				400	50.140165	50.140165/2	50.140165/4
				500	50.150165	50.150165/2	50.150165/4
	168 – 180	16	6	150	50.115168	50.115168/2	50.115168/4
				200	50.120168	50.120168/2	50.120168/4
				250	50.125168	50.125168/2	50.125168/4
				300	50.130168	50.130168/2	50.130168/4
				400	50.140168	50.140168/2	50.140168/4
				500	50.150168	50.150168/2	50.150168/4
	176 – 186	10	6	200	50.120176	50.120176/2	50.120176/4
				250	50.125176	50.125176/2	50.125176/4
				300	50.130176	50.130176/2	50.130176/4
				400	50.140176	50.140176/2	50.140176/4
				500	50.150176	50.150176/2	50.150176/4

* weitere Längen / Größen auf Anfrage

Edelstahl – Reparaturschellen

DN	Für Rohre Aussen Ø mm	Druckbereich in bar		Länge in mm	Artikel-Nr.		Artikel-Nr.
		Wasser	Gas		NBR	EPDM W270	EPDM Hitze
175	180 – 191	10	6	200	50.120180	50.120180/2	50.120180/4
				250	50.125180	50.125180/2	50.125180/4
				300	50.130180	50.130180/2	50.130180/4
				400	50.140180	50.140180/2	50.140180/4
				500	50.150180	50.150180/2	50.150180/4
	193 – 203	10	6	200	50.120193	50.120193/2	50.120193/4
				250	50.125193	50.125193/2	50.125193/4
				300	50.130193	50.130193/2	50.130193/4
				400	50.140193	50.140193/2	50.140193/4
				500	50.150193	50.150193/2	50.150193/4
	200 – 210	10	6	200	50.120200	50.120200/2	50.120200/4
				250	50.125200	50.125200/2	50.125200/4
				300	50.130200	50.130200/2	50.130200/4
				400	50.140200	50.140200/2	50.140200/4
				500	50.150200	50.150200/2	50.150200/4
200	209 – 220	10	6	200	50.120209	50.120209/2	50.120209/4
				250	50.125209	50.125209/2	50.125209/4
				300	50.130209	50.130209/2	50.130209/4
				400	50.140209	50.140209/2	50.140209/4
				500	50.150209	50.150209/2	50.150209/4
	215 – 226	10	6	200	50.120215	50.120215/2	50.120215/4
				250	50.125215	50.125215/2	50.125215/4
				300	50.130215	50.130215/2	50.130215/4
				400	50.140215	50.140215/2	50.140215/4
				500	50.150215	50.150215/2	50.150215/4
	219 – 230	10	6	200	50.120219	50.120219/2	50.120219/4
				250	50.125219	50.125219/2	50.125219/4
				300	50.130219	50.130219/2	50.130219/4
				400	50.140219	50.140219/2	50.140219/4
				500	50.150219	50.150219/2	50.150219/4
	222 – 233	10	6	200	50.120222	50.120222/2	50.120222/4
				250	50.125222	50.125222/2	50.125222/4
				300	50.130222	50.130222/2	50.130222/4
				400	50.140222	50.140222/2	50.140222/4
				500	50.150222	50.150222/2	50.150222/4
				600	50.160222	50.160222/2	50.160222/4
	228 – 240	10	6	200	50.120228	50.120228/2	50.120228/4
				250	50.125228	50.125228/2	50.125228/4
				300	50.130228	50.130228/2	50.130228/4
				400	50.140228	50.140228/2	50.140228/4
				500	50.150228	50.150228/2	50.150228/4
				600	50.160228	50.160228/2	50.160228/4
	243 – 253	10	6	200	50.120243	50.120243/2	50.120243/4
				250	50.125243	50.125243/2	50.125243/4
				300	50.130243	50.130243/2	50.130243/4
				400	50.140243	50.140243/2	50.140243/4
				500	50.150243	50.150243/2	50.150243/4
				600	50.160243	50.160243/2	50.160243/4

* weitere Längen / Größen auf Anfrage

Edelstahl – Reparaturschellen

Typ RS–1

DN	Für Rohre Aussen Ø mm	Druckbereich in bar		Länge in mm	Artikel-Nr.		Artikel-Nr.
		Wasser	Gas		NBR	EPDM W270	EPDM Hitze
200	252 – 262	10	6	200	50.120252	50.120252/2	50.120252/4
				250	50.125252	50.125252/2	50.125252/4
				300	50.130252	50.130252/2	50.130252/4
				400	50.140252	50.140252/2	50.140252/4
				500	50.150252	50.150252/2	50.150252/4
				600	50.160252	50.160252/2	50.160252/4
	261 – 271	10	6	200	50.120261	50.120261/2	50.120261/4
				250	50.125261	50.125261/2	50.125261/4
				300	50.130261	50.130261/2	50.130261/4
				400	50.140261	50.140261/2	50.140261/4
				500	50.150261	50.150261/2	50.150261/4
				600	50.160261	50.160261/2	50.160261/4
250	271 – 281	10	6	200	50.120271	50.120271/2	50.120271/4
				250	50.125271	50.125271/2	50.125271/4
				300	50.130271	50.130271/2	50.130271/4
				400	50.140271	50.140271/2	50.140271/4
				500	50.150271	50.150271/2	50.150271/4
				600	50.160271	50.160271/2	50.160271/4
	280 – 290	10	6	200	50.120280	50.120280/2	50.120280/4
				250	50.125280	50.125280/2	50.125280/4
				300	50.130280	50.130280/2	50.130280/4
				400	50.140280	50.140280/2	50.140280/4
				500	50.150280	50.150280/2	50.150280/4
				600	50.160280	50.160280/2	50.160280/4
	294 – 304	10	6	200	50.120294	50.120294/2	50.120294/4
				250	50.125294	50.125294/2	50.125294/4
				300	50.130294	50.130294/2	50.130294/4
				400	50.140294	50.140294/2	50.140294/4
				500	50.150294	50.150294/2	50.150294/4
				600	50.160294	50.160294/2	50.160294/4
300	315 – 326	10	6	200	50.120315	50.120315/2	50.120315/4
				250	50.125315	50.125315/2	50.125315/4
				300	50.130315	50.130315/2	50.130315/4
				400	50.140315	50.140315/2	50.140315/4
				500	50.150315	50.150315/2	50.150315/4
				600	50.160315	50.160315/2	50.160315/4
	320 – 330	10	6	200	50.120320	50.120320/2	50.120320/4
				250	50.125320	50.125320/2	50.125320/4
				300	50.130320	50.130320/2	50.130320/4
				400	50.140320	50.140320/2	50.140320/4
				500	50.150320	50.150320/2	50.150320/4
				600	50.160320	50.160320/2	50.160320/4
	324 – 334	10	6	200	50.120324	50.120324/2	50.120324/4
				250	50.125324	50.125324/2	50.125324/4
				300	50.130324	50.130324/2	50.130324/4
				400	50.140324	50.140324/2	50.140324/4
				500	50.150324	50.150324/2	50.150324/4
				600	50.160324	50.160324/2	50.160324/4
	335 – 346	10	6	200	50.120335	50.120335/2	50.120335/4
				250	50.125335	50.125335/2	50.125335/4
				300	50.130335	50.130335/2	50.130335/4
				400	50.140335	50.140335/2	50.140335/4
				500	50.150335	50.150335/2	50.150335/4
				600	50.160335	50.160335/2	50.160335/4

* weitere Längen / Größen auf Anfrage

Edelstahl – Reparaturschellen

WEITERE LÄNGEN SIND AUF ANFRAGE KURZFRISTIG LIEFERBAR.

GUMMIQUALITÄTEN SIND LIEFERBAR:
z. B. NBR, EPDM, EPDM Hitze, Viton auf Anfrage

AUFPREIS:
Typ–RS – Spezial, verstärkt / Cold Flow für PE-Rohre, Preise auf Anfrage

ANBOHRSCHELLEN:
Type RS–1A mit aufgeschweißter Rundmuffe finden Sie ab Seite 28

GUMMIDICHTUNGEN:
(bei Ihrer Bestellung bitte mit angeben)
Alle in der Preisliste aufgeführten Reparaturschellen sind lieferbar mit:

Gummi:	**NBR – schwarz** Gummimischung 2196–NI 585 KTW–Kategorie D1 und D2	**EPDM – schwarz** Gummimischung EW 54–03 DE KTW–Kategorie D1	**EPDM Hitze – schwarz** spez. Gummimischung
Temperatur:	– 10° bis + 70° C	– 10° bis + 60° C max. Spitzenbelastung bis 95 °C	– 15° C bis +100° C max. Spitzenbelastung bis 140 °C
Anwendung:	**Gas**, **Wasser**, **Öl** und andere chemische Substanzen	für **Trinkwasser** (W270)	für heißes Wasser / Dampf (**Fernwärmeleitungen**)

Viton (Temperaturbereich bis 200 °C) liefern wir auf Anfrage.

Alle Reparaturschellen liefern wir mit grünen Schutzkappen auf den Gewindebolzen, um einer Verletzungsgefahr vorzubeugen.

Edelstahl – Reparaturschellen

Typ RS–2

BESCHREIBUNG:
Reparaturschelle TYP RS–2 – zweiteilig
Alle Metallteile sind aus rostfreiem Stahl – Werkstoff 1.4301 (V2A)

WERKSTOFF:
Edelstahl V2A (1.4301)
Unbeschichtete Gewindebolzen
Spezial-Edelstahl-Muttern
Alle Metallteile sind aus rostfreiem Stahl 1.4301 und 1.4571

TOLERANZBEREICH:
für Rohre Ø 88 – 855 mm = ca. 20 mm

GUMMIDICHTUNG:
Daten der verschiedenen Gummiqualitäten siehe unter
„6. Gummidichtung“ auf Seite 8

VERWENDUNGSBEREICH:
Wasser: bis 16 bar
Gas: bis 6 bar

ANWENDUNG:
für die sichere und dauerhafte Reparatur von Guss–, Stahl–, AZ– und PVC/PE– (mit Cold–Flow Sicherung) Rohre geeignet.

Bei PE-Rohren siehe Hinweis „Wichtig!“ auf Seite 8 oben 1. Absatz

Geeignet für Gas und Wasser DIN 3535.

Geringes Gewicht! – Einfache Montage!

DN	Für Rohre Aussen Ø mm	Druckbereich in bar Wasser	Druckbereich in bar Gas	Länge in mm	Artikel-Nr. NBR	Artikel-Nr. EPDM W270	Artikel-Nr. EPDM Hitze
80	88 – 110	16	6	200	50.220088	50.220088/2	50.220088/4
				250	50.225088	50.225088/2	50.225088/4
				300	50.230088	50.230088/2	50.230088/4
				400	50.240088	50.240088/2	50.240088/4
				500	50.250088	50.250088/2	50.250088/4
100	108 – 128	16	6	200	50.220108	50.220108/2	50.220108/4
				250	50.225108	50.225108/2	50.225108/4
				300	50.230108	50.230108/2	50.230108/4
				400	50.240108	50.240108/2	50.240108/4
				500	50.250108	50.250108/2	50.250108/4
	112 – 134	16	6	200	50.220112	50.220112/2	50.220112/4
				250	50.225112	50.225112/2	50.225112/4
				300	50.230112	50.230112/2	50.230112/4
				400	50.240112	50.240112/2	50.240112/4
				500	50.250112	50.250112/2	50.250112/4
	120 – 140	16	6	200	50.220120	50.220120/2	50.220120/4
				250	50.225120	50.225120/2	50.225120/4
				300	50.230120	50.230120/2	50.230120/4
				400	50.240120	50.240120/2	50.240120/4
				500	50.250120	50.250120/2	50.250120/4
125	133 – 155	16	6	200	50.220133	50.220133/2	50.220133/4
				250	50.225133	50.225133/2	50.225133/4
				300	50.230133	50.230133/2	50.230133/4
				400	50.240133	50.240133/2	50.240133/4
				500	50.250133	50.250133/2	50.250133/4
	138 – 160	16	6	200	50.220138	50.220138/2	50.220138/4
				250	50.225138	50.225138/2	50.225138/4
				300	50.230138	50.230138/2	50.230138/4
				400	50.240138	50.240138/2	50.240138/4
				500	50.250138	50.250138/2	50.250138/4

Edelstahl – Reparaturschellen

DN	Für Rohre Aussen Ø mm	Druckbereich in bar Wasser	Druckbereich in bar Gas	Länge in mm	Artikel-Nr. NBR	Artikel-Nr. EPDM W270	Artikel-Nr. EPDM Hitze
150	158 – 180	16	6	200	50.220158	50.220158/2	50.220158/4
				250	50.225158	50.225158/2	50.225158/4
				300	50.230158	50.230158/2	50.230158/4
				400	50.240158	50.240158/2	50.240158/4
				500	50.250158	50.250158/2	50.250158/4
	168 – 190	16	6	200	50.220168	50.220168/2	50.220168/4
				250	50.225168	50.225168/2	50.225168/4
				300	50.230168	50.230168/2	50.230168/4
				400	50.240168	50.240168/2	50.240168/4
				500	50.250168	50.250168/2	50.250168/4
175	190 – 210	10	6	200	50.220190	50.220190/2	50.220190/4
				250	50.225190	50.225190/2	50.225190/4
				300	50.230190	50.230190/2	50.230190/4
				400	50.240190	50.240190/2	50.240190/4
				500	50.250190	50.250190/2	50.250190/4
	195 – 217	10	6	200	50.220195	50.220195/2	50.220195/4
				250	50.225195	50.225195/2	50.225195/4
				300	50.230195	50.230195/2	50.230195/4
				400	50.240195	50.240195/2	50.240195/4
				500	50.250195	50.250195/2	50.250195/4
200	210 – 230	10	6	200	50.220210	50.220210/2	50.220210/4
				250	50.225210	50.225210/2	50.225210/4
				300	50.230210	50.230210/2	50.230210/4
				400	50.240210	50.240210/2	50.240210/4
				500	50.250210	50.250210/2	50.250210/4
	216 – 238	10	6	200	50.220216	50.220216/2	50.220216/4
				250	50.225216	50.225216/2	50.225216/4
				300	50.230216	50.230216/2	50.230216/4
				400	50.240216	50.240216/2	50.240216/4
				500	50.250216	50.250216/2	50.250216/4
	225 – 246	10	6	200	50.220225	50.220225/2	50.220225/4
				250	50.225225	50.225225/2	50.225225/4
				300	50.230225	50.230225/2	50.230225/4
				400	50.240225	50.240225/2	50.240225/4
				500	50.250225	50.250225/2	50.250225/4
	238 – 260	10	6	200	50.220238	50.220238/2	50.220238/4
				250	50.225238	50.225238/2	50.225238/4
				300	50.230238	50.230238/2	50.230238/4
				400	50.240238	50.240238/2	50.240238/4
				500	50.250238	50.250238/2	50.250238/4
	251 – 271	10	6	200	50.220251	50.220251/2	50.220251/4
				250	50.225251	50.225251/2	50.225251/4
				300	50.230251	50.230251/2	50.230251/4
				400	50.240251	50.240251/2	50.240251/4
				500	50.250251	50.250251/2	50.250251/4
250	264 – 284	10	4	200	50.220264	50.220264/2	50.220264/4
				250	50.225264	50.225264/2	50.225264/4
				300	50.230264	50.230264/2	50.230264/4
				400	50.240264	50.240264/2	50.240264/4
				500	50.250264	50.250264/2	50.250264/4
	273 – 293	10	4	200	50.220273	50.220273/2	50.220273/4
				250	50.225273	50.225273/2	50.225273/4
				300	50.230273	50.230273/2	50.230273/4
				400	50.240273	50.240273/2	50.240273/4
				500	50.250273	50.250273/2	50.250273/4

Edelstahl – Reparaturschellen

Typ RS–2

DN	Für Rohre Aussen Ø mm	Druckbereich in bar Wasser	Druckbereich in bar Gas	Länge in mm	Artikel-Nr. NBR	Artikel-Nr. EPDM W270	Artikel-Nr. EPDM Hitze
250	295 – 315	10	4	200	50.220295	50.220295/2	50.220295/4
				250	50.225295	50.225295/2	50.225295/4
				300	50.230295	50.230295/2	50.230295/4
				400	50.240295	50.240295/2	50.240295/4
				500	50.250295	50.250295/2	50.250295/4
300	314 – 335	10	4	250	50.225314	50.225314/2	50.225314/4
				300	50.230314	50.230314/2	50.230314/4
				400	50.240314	50.240314/2	50.240314/4
				500	50.250314	50.250314/2	50.250314/4
				600	50.260314	50.260314/2	50.260314/4
	322 – 344	10	4	250	50.225322	50.225322/2	50.225322/4
				300	50.230322	50.230322/2	50.230322/4
				400	50.240322	50.240322/2	50.240322/4
				500	50.250322	50.250322/2	50.250322/4
				600	50.260322	50.260322/2	50.260322/4
	334 – 354	10	4	250	50.225334	50.225334/2	50.225334/4
				300	50.230334	50.230334/2	50.230334/4
				400	50.240334	50.240334/2	50.240334/4
				500	50.250334	50.250334/2	50.250334/4
				600	50.260334	50.260334/2	50.260334/4
	340 – 360	10	4	250	50.225340	50.225340/2	50.225340/4
				300	50.230340	50.230340/2	50.230340/4
				400	50.240340	50.240340/2	50.240340/4
				500	50.250340	50.250340/2	50.250340/4
				600	50.260340	50.260340/2	50.260340/4
350	348 – 368	10	4	300	50.230348	50.230348/2	50.230348/4
				400	50.240348	50.240348/2	50.240348/4
				500	50.250348	50.250348/2	50.250348/4
				600	50.260348	50.260348/2	50.260348/4
	365 – 385	10	4	300	50.230365	50.230365/2	50.230365/4
				400	50.240365	50.240365/2	50.240365/4
				500	50.250365	50.250365/2	50.250365/4
				600	50.260365	50.260365/2	50.260365/4
	376 – 396	10	4	300	50.230376	50.230376/2	50.230376/4
				400	50.240376	50.240376/2	50.240376/4
				500	50.250376	50.250376/2	50.250376/4
				600	50.260376	50.260376/2	50.260376/4
	390 – 410	10	3	300	50.230390	50.230390/2	50.230390/4
				400	50.240390	50.240390/2	50.240390/4
				500	50.250390	50.250390/2	50.250390/4
				600	50.260390	50.260390/2	50.260390/4
400	404 – 424	10	3	300	50.230404	50.230404/2	50.230404/4
				400	50.240404	50.240404/2	50.240404/4
				500	50.250404	50.250404/2	50.250404/4
				600	50.260404	50.260404/2	50.260404/4
	420 – 440	10	3	300	50.230420	50.230420/2	50.230420/4
				400	50.240420	50.240420/2	50.240420/4
				500	50.250420	50.250420/2	50.250420/4
				600	50.260420	50.260420/2	50.260420/4
				750	50.275420	50.275420/2	50.275420/4
	440 – 460	10	3	400	50.240440	50.240440/2	50.240440/4
				500	50.250440	50.250440/2	50.250440/4
				600	50.260440	50.260440/2	50.260440/4
				750	50.275440	50.275440/2	50.275440/4

Rep 2025

Edelstahl – Reparaturschellen

DN	Für Rohre Aussen Ø mm	Druckbereich in bar Wasser	Druckbereich in bar Gas	Länge in mm	Artikel-Nr. NBR	Artikel-Nr. EPDM W270	Artikel-Nr. EPDM Hitze
450	457 – 477	10	3	400	50.240457	50.240457/2	50.240457/4
				500	50.250457	50.250457/2	50.250457/4
				600	50.260457	50.260457/2	50.260457/4
				750	50.275457	50.275457/2	50.275457/4
	468 – 488	10	3	400	50.240468	50.240468/2	50.240468/4
				500	50.250468	50.250468/2	50.250468/4
				600	50.260468	50.260468/2	50.260468/4
				750	50.275468	50.275468/2	50.275468/4
	488 – 508	10	3	400	50.240488	50.240488/2	50.240488/4
				500	50.250488	50.250488/2	50.250488/4
				600	50.260488	50.260488/2	50.260488/4
				750	50.275488	50.275488/2	50.275488/4
500	500 – 520	10	3	400	50.240500	50.240500/2	50.240500/4
				500	50.250500	50.250500/2	50.250500/4
				600	50.260500	50.260500/2	50.260500/4
				750	50.275500	50.275500/2	50.275500/4
	520 – 540	10	3	400	50.240520	50.240520/2	50.240520/4
				500	50.250520	50.250520/2	50.250520/4
				600	50.260520	50.260520/2	50.260520/4
				750	50.275520	50.275520/2	50.275520/4
	545 – 565	10	3	400	50.240545	50.240545/2	50.240545/4
				500	50.250545	50.250545/2	50.250545/4
				600	50.260545	50.260545/2	50.260545/4
				750	50.275545	50.275545/2	50.275545/4
	568 – 588	6	1	400	50.240568	50.240568/2	50.240568/4
				500	50.250568	50.250568/2	50.250568/4
				600	50.260568	50.260568/2	50.260568/4
				750	50.275568	50.275568/2	50.275568/4
	586 – 606	6	1	400	50.240586	50.240586/2	50.240586/4
				500	50.250586	50.250586/2	50.250586/4
				600	50.260586	50.260586/2	50.260586/4
				750	50.275586	50.275586/2	50.275586/4
600	600 – 620	6	1	400	50.240600	50.240600/2	50.240600/4
				500	50.250600	50.250600/2	50.250600/4
				600	50.260600	50.260600/2	50.260600/4
				750	50.275600	50.275600/2	50.275600/4
	625 – 645	6	1	400	50.240625	50.240625/2	50.240625/4
				500	50.250625	50.250625/2	50.250625/4
				600	50.260625	50.260625/2	50.260625/4
				750	50.275625	50.275625/2	50.275625/4
700	705 – 725	6	1	600	50.260705	50.260705/2	50.260705/4
				750	50.275705	50.275705/2	50.275705/4
	730 – 750	6	1	600	50.260730	50.260730/2	50.260730/4
				750	50.275730	50.275730/2	50.275730/4
750	755 – 775	6	1	600	50.260755	50.260755/2	50.260755/4
				750	50.275755	50.275755/2	50.275755/4
800	805 – 825	6	1	600	50.260805	50.260805/2	50.260805/4
				750	50.275805	50.275805/2	50.275805/4
	835 – 855	6	1	600	50.260835	50.260835/2	50.260835/4
				750	50.275835	50.275835/2	50.275835/4

Anbohrschellen Type RS–2A mit aufgeschweißter Rundmuffe finden Sie auf Seite 29

Edelstahl – Reparaturschellen

Typ RS–3

BESCHREIBUNG:
Reparaturschelle Typ RS–3 / dreiteilig
Alle Metallteile sind aus rostfreiem Stahl, Werkstoff 1.4301 (V2A)

WERKSTOFF:
Edelstahl V2A (1.4301)
Unbeschichtete Gewindebolzen
Spezial-Edelstahl-Muttern
Alle Metallteile sind aus rostfreiem Stahl 1.4301 und 1.4571

TOLERANZBEREICH:
für Rohre Ø 265 – 1000 mm = ca. 30 mm

GUMMIDICHTUNG:
Daten der verschiedenen Gummiqualitäten siehe unter
„6. Gummidichtung“ auf Seite 8

VERWENDUNGSBEREICH:
Wasser: bis 10 bar
Gas: bis 4 bar

ANWENDUNG:
für die sichere und dauerhafte Reparatur von Guss–, Stahl–, AZ– und PVC/PE– (mit Cold–Flow Sicherung) Rohren geeignet.

Bei PE-Rohren siehe Hinweis „Wichtig!“ auf Seite 8 oben 1. Absatz

Geeignet für Gas und Wasser DIN 3535.

Geringes Gewicht! – Einfache Montage!

DN	Für Rohre Aussen Ø mm	Druckbereich in bar		Länge in mm	Artikel-Nr.		Artikel-Nr.
		Wasser	Gas		NBR	EPDM W270	EPDM Hitze
250	267 – 297	10	4	300	50.330267	50.330267/2	50.330267/4
				400	50.340267	50.340267/2	50.340267/4
300	300 – 330	10	4	300	50.330300	50.330300/2	50.330300/4
				400	50.340300	50.340300/2	50.340300/4
	323 – 353	10	4	300	50.330323	50.330323/2	50.330323/4
				400	50.340323	50.340323/2	50.340323/4
350	352 – 382	10	4	300	50.330352	50.330352/2	50.330352/4
				400	50.340352	50.340352/2	50.340352/4
				500	50.350352	50.350352/2	50.350352/4
	378 – 408	10	4	300	50.330378	50.330378/2	50.330378/4
				400	50.340378	50.340378/2	50.340378/4
				500	50.350380	50.350380/2	50.350380/4
	402 – 432	10	4	300	50.330402	50.330402/2	50.330402/4
				400	50.340402	50.340402/2	50.340402/4
				500	50.350402	50.350402/2	50.350402/4
400	429 – 459	10	4	300	50.330429	50.330429/2	50.330429/4
				400	50.340429	50.340429/2	50.340429/4
				500	50.350429	50.350429/2	50.350429/4
	456 – 486	10	3	300	50.330456	50.330456/2	50.330456/4
				400	50.340456	50.340456/2	50.340456/4
				500	50.350456	50.350456/2	50.350456/4
				600	50.360456	50.360456/2	50.360456/4
450	490 – 520	10	3	300	50.330490	50.330490/2	50.330490/4
				400	50.340490	50.340490/2	50.340490/4
				500	50.350490	50.350490/2	50.350490/4
				600	50.360490	50.360490/2	50.360490/4
	520 – 550	10	3	300	50.330520	50.330520/2	50.330520/4
				400	50.340520	50.340520/2	50.340520/4
				500	50.350520	50.350520/2	50.350520/4
				600	50.360520	50.360520/2	50.360520/4
	532 – 562	10	3	400	50.340532	50.340532/2	50.340532/4
				500	50.350532	50.350532/2	50.350532/4
				600	50.360532	50.360532/2	50.360532/4

Edelstahl – Reparaturschellen

DN	Für Rohre Aussen Ø mm	Druckbereich in bar		Länge in mm	Artikel-Nr.		Artikel-Nr.
		Wasser	Gas		NBR	EPDM W270	EPDM Hitze
500	545 – 575	6	1	400	50.340545	50.340545/2	50.340545/4
				500	50.350545	50.350545/2	50.350545/4
				600	50.360545	50.360545/2	50.360545/4
				750	50.375545	50.375545/2	50.375545/4
	570 – 600	6	1	400	50.340570	50.340570/2	50.340570/4
				500	50.350570	50.350570/2	50.350570/4
				600	50.360570	50.360570/2	50.360570/4
				750	50.375570	50.375570/2	50.375570/4
	586 – 616	6	1	500	50.350586	50.350586/2	50.350586/4
				600	50.360586	50.360586/2	50.360586/4
				750	50.375586	50.375586/2	50.375586/4
600	609 – 639	6	1	500	50.350609	50.350609/2	50.350609/4
				600	50.360609	50.360609/2	50.360609/4
				750	50.375609	50.375609/2	50.375609/4
	615 – 645	6	1	500	50.350615	50.350615/2	50.350615/4
				600	50.360615	50.360615/2	50.360615/4
				750	50.375615	50.375615/2	50.375615/4
	633 – 663	6	1	500	50.350633	50.350633/2	50.350633/4
				600	50.360633	50.360633/2	50.360633/4
				750	50.375633	50.375633/2	50.375633/4
	654 – 684	6	1	500	50.350654	50.350654/2	50.350654/4
				600	50.360654	50.360654/2	50.360654/4
				750	50.375654	50.375654/2	50.375654/4
700	702 – 732	4	1	600	50.360702	50.360702/2	50.360702/4
				750	50.375702	50.375702/2	50.375702/4
	711 – 741	4	1	600	50.360711	50.360711/2	50.360711/4
				750	50.375711	50.375711/2	50.375711/4
	747 – 777	4	1	600	50.360747	50.360747/2	50.360747/4
				750	50.375747	50.375747/2	50.375747/4
800	780 – 810	4	1	600	50.360780	50.360780/2	50.360780/4
				750	50.375780	50.375780/2	50.375780/4
	813 – 843	3	1	600	50.360813	50.360813/2	50.360813/4
				750	50.375813	50.375813/2	50.375813/4
	852 – 882	2	1	600	50.360852	50.360852/2	50.360852/4
				750	50.375852	50.375852/2	50.375852/4
	864 – 894	2	1	600	50.360864	50.360864/2	50.360864/4
				750	50.375864	50.375864/2	50.375864/4
900	900 – 930	2	1	600	50.360900	50.360900/2	50.360900/4
				750	50.375900	50.375900/2	50.375900/4
	925 – 955	2	1	600	50.360925	50.360925/2	50.360925/4
				750	50.375925	50.375925/2	50.375925/4
	945 – 975	2	1	600	50.360945	50.360945/2	50.360945/4
				750	50.375945	50.375945/2	50.375945/4
1000	970 – 1.000	2	1	600	50.360970	50.360970/2	50.360970/4
				750	50.375970	50.375970/2	50.375970/4

Edelstahl–Kombi Reparatursatz

Allzeit bereit!

Mit dem Inhalt dieser Kiste können Sie Reparaturen an Rohrleitungen im Durchmesserbereich von 213 – 780 mm durchführen, ohne dass ein Lager mit vielen unterschiedlichen Schellen vorhanden sein muss.

BESCHREIBUNG:

Die Teile haben eine zunehmende Breite und sind mit A, B, C, D und E markiert. Die Schellenteile sind in einer Kiste verpackt und das bietet den großen Vorteil, dass jederzeit eine Reparatur ausgeführt werden kann.

Nach Benutzung von Schellenteilen bitte die verwendeten Teile sofort nachbestellen, damit die Kiste für die nächste Reparatur wieder komplett ist!

Der Druck, bei dem die Schelle benutzt werden kann, hängt von der Anzahl der benötigten Teile, Rohrdurchmesser, Medium usw. ab.

ANMERKUNG:

Bei einem höheren Druck als in den Einzeltabellen oder der Tabelle auf Seite 27 angegeben, wenden Sie sich bitte an uns.

ONLINESHOP

PREISE AUF ANFRAGE

Teil	Artikel Nr.	
	400 mm	600 mm
A	50.13104	50.13106
B	50.13204	50.13206
C	50.13304	50.13306
D	50.13404	50.13406
E	50.13504	50.13506
Holzkiste	50.13500	50.13606
Kombi Reparatur-satz Teile A bis E inkl. Holzkiste	50.13505	50.13705

Auch in Länge 750 mm lieferbar! Sprechen Sie mit uns.

Rep 2025

Edelstahl – Kombi Reparatursatz

BESCHREIBUNG:

Kombi Reparatursatz in der Holzkiste für Rohre Ø von 213 – 669 mm
Werkstoff 1.4301 (V2A)
Gummidichtung: **NBR, EPDM oder EPDM Hitze**

ANWENDUNG:

Der Reparatursatz besteht aus 5 unterschiedlichen Teilen, welche Sie in verschiedenen Kombinationen für die Reparatur von Rohrleitungen zwischen DN 200 und 600 mm einsetzen können.

Die Schellenteile sind in einer Kiste verpackt und haben den großen Vorteil, dass eine Reparatur immer ausgeführt werden kann, ohne dass ein Lager mit vielen unterschiedlichen Schellen vorhanden ist.
Nach Benutzung von Schellenteilen bitte sofort nachbestellen, so dass die Kiste für die nächste Reparatur wieder komplett ist.

ZUSAMMENSETZUNG:

Die Teile haben eine Breite von 400 mm + 600 mm und sind mit A, B, C, D und E markiert.

Typ / Teil	kombiniert mit Teil(en)	Breite der Schelle (mm)	Länge der Schelle (mm)	Spannbereich min. AD	Spannbereich max. AD	Druckbereich / bar Wasser	Druckbereich / bar Gas
RS1 (einteilig)							
A	–	317	400 / 600 / 750	**91**	**98**	16	6
B	–	383	400 / 600 / 750	**111**	**121**	16	6
C	–	446	400 / 600 / 750	**131**	**141**	16	6
D	–	543	400 / 600 / 750	**162**	**172**	16	6
E	–	637	400 / 600 / 750	**193**	**203**	16	6
RS2 (zweiteilig)							
A	B	700	400 / 600 / 750	**213**	**233**	16	6
	C	763	400 / 600 / 750	**233**	**253**	16	6
	D	860	400 / 600 / 750	**264**	**284**	16	6
	E	954	400 / 600 / 750	**295**	**315**	16	6
B	C	829	400 / 600 / 750	**253**	**273**	16	4
	D	926	400 / 600 / 750	**284**	**304**	16	4
	E	1020	400 / 600 / 750	**314**	**334**	16	4
C	D	989	400 / 600 / 750	**304**	**324**	16	4
	E	1083	400 / 600 / 750	**335**	**355**	16	4
D	E	1180	400 / 600 / 750	**366**	**386**	16	4
RS3 (dreiteilig)							
A	B + C	1146	400 / 600 / 750	**354**	**384**	10	3
	B + D	1243	400 / 600 / 750	**386**	**416**	10	3
	B + E	1337	400 / 600 / 750	**416**	**446**	10	3
	C + D	1306	400 / 600 / 750	**406**	**436**	10	3
	C + E	1400	400 / 600 / 750	**436**	**466**	10	3
	D + E	1497	400 / 600 / 750	**467**	**497**	10	3
B	C + D	1372	400 / 600 / 750	**426**	**456**	10	3
	C + E	1466	400 / 600 / 750	**456**	**486**	10	3
	D + E	1563	400 / 600 / 750	**487**	**517**	10	3
C	D + E	1626	400 / 600 / 750	**508**	**538**	10	3
RS4 (vierteilig)							
A	B + C + D	1689	400 / 600 / 750	**527**	**567**	6	1
	B + C + E	1783	400 / 600 / 750	**558**	**598**	6	1
	B + D + E	1880	400 / 600 / 750	**589**	**629**	6	1
C	D + E + A	1943	400 / 600 / 750	**609**	**649**	6	1
B	C + D + E	2009	400 / 600 / 750	**629**	**669**	6	1
RS5 (fünfteilig)							
A	B + C + D + E	2326	400 / 600 / 750	**730**	**780**	6	1

Edelstahl–Anbohrschellen

BESCHREIBUNG:

Einteilige Anbohrschelle Typ RS–1A mit aufgeschweißter Rundmuffe, mit Innen– oder Außengewinde
Gewinde nach DIN 2999
alle Metallteile sind aus rostfreiem Stahl Werkstoff 1.4301 (V2A)

FÜR ROHRDURCHMESSER:

wie Typ RS–1 (Seite 14 – 19)
Bitte Hinweise für PE-Rohre beachten!

GUMMIDICHTUNG:

Qualität: **NBR** – für Gas und Wasser
EPDM für Trinkwasser
EPDM Hitze für Fernwärmeleitungen

Geringes Gewicht! – Einfache Montage!

Anbohren unter Druck erfordert entsprechendes Werkzeug!

Typ RS–1A

Mehrpreis für Gewindeabgänge **(zum Grundpreis Typ RS–1)**:

Abgang Zoll	für Rohre Ø Außen mm	Minimale Länge in mm
1/2"	ab Rohrdurchmesser 38 – 42mm möglich	150
3/4"	ab Rohrdurchmesser 44 – 51mm möglich	150
1"	ab Rohrdurchmesser 48 – 55mm möglich	150
1 1/4"	ab Rohrdurchmesser 60 – 67 mm	150
1 1/2"	ab Rohrdurchmesser 60 – 67 mm	150
2"	ab Rohrdurchmesser 82 – 90 mm	200

BEISPIEL:

Eine Anbohrschelle Typ RS–1A für Gußrohr DN 100 (118 mm), Länge 200 mm hat folgende Bezeichnung:

Typ RS–1A für NBR/EPDM	Rohr Außen Ø:	113 – 123 mm	
	Länge:	200 mm	109,00
	Abgang:	1 Zoll	42,10
		Stückpreis:	151,10

in Kürze auch im Shop

Rep 2025

Edelstahl–Anbohrschellen

BESCHREIBUNG:

Zweiteilige Anbohrschelle Typ RS–2A mit aufgeschweißter Rundmuffe mit Innen– oder Außengewinde
Gewinde nach DIN 2999
alle Metallteile sind aus rostfreiem Stahl Werkstoff 1.4301 (V2A)

FÜR ROHRDURCHMESSER:

wie Typ RS–2 (Seite 20 – 23)
Bitte Hinweise für PE-Rohre beachten!

GUMMIDICHTUNG:

Qualität: **NBR** – für Gas und Wasser
EPDM für Trinkwasser
EPDM Hitze für Fernwärmeleitungen

Geringes Gewicht! – Einfache Montage!

Anbohren unter Druck erfordert entsprechendes Werkzeug!

Typ RS–2A

Mehrpreis für Gewindeabgänge **(zum Grundpreis Typ RS–2)**:

Abgang Zoll	für Rohre Ø Außen mm	Minimale Länge in mm
1/2"	ab Rohrdurchmesser 88 –110mm möglich	200
3/4"	ab Rohrdurchmesser 88 –110mm möglich	200
1"	ab Rohrdurchmesser 88 –110mm möglich	200
1 1/4"	ab Rohrdurchmesser 88 – 110 mm	200
1 1/2"	ab Rohrdurchmesser 88 – 110 mm	200
2"	ab Rohrdurchmesser 88 – 110 mm	200
2 1/2"	ab Rohrdurchmesser 108 – 128 mm	300
3"	ab Rohrdurchmesser 133 – 155 mm	300
4"	ab Rohrdurchmesser 158 – 180 mm	400

BEISPIEL:

Eine Anbohrschelle Typ RS–2A für Gußrohr DN 100 (118 mm), Länge 200 mm hat folgende Bezeichnung:

Typ RS–2A für NBR/EPDM	Rohr Außen Ø:	108 – 128 mm	
	Länge:	200 mm	168,90
	Abgang:	1 Zoll	42,10
		Stückpreis:	211,00

in Kürze auch im Shop

Edelstahl – Anbohrschellen

Typ SST

Typ SST

BESCHREIBUNG:

Zweiteilige Anbohrschelle mit Flansch, Typ SST Abgang nach Ihren Angaben.
alle Metallteile sind aus rostfreiem Stahl, Werkstoff 1.4301 (V2A)

FÜR ROHRDURCHMESSER:

von 95 – 640 mm

TOLERANZBEREICH:

20 – 25 mm

VERWENDUNGSBEREICH:

Wasser: bis 16 bar
Gas: bis 6 bar

GUMMIDICHTUNG:

Qualität: **NBR** – für Gas und Wasser
EPDM für Trinkwasser
EPDM Hitze für Fernwärmeleitungen

Bei PE-Rohren muss die Länge der Schelle mindestens das 1,5-fache des Rohraußendurchmessers betragen.
Falls die Reparaturschelle auf einer PE-Leitung montiert werden soll, vermerken Sie das bitte ausdrücklich bei Ihrer Bestellung!
Preisaufschlag für verstärkte Reparaturschellen für PE-Leitungen: +15%

DN	Für Rohre Aussen Ø mm	Druckbereich in bar		Länge in mm	Artikel-Nr.
		Wasser	Gas		
80	95 – 104	16	6	300	**50.83095**
				400	**50.84095**
				500	**50.85095**
	98 – 108	16	6	300	**50.83098**
				400	**50.84098**
				500	**50.85098**
	102 – 112	16	6	300	**50.830102**
				400	**50.840102**
				500	**50.850102**
100	108 – 118	16	6	300	**50.830108**
				400	**50.840108**
				500	**50.850108**
	113 – 123	16	6	300	**50.830113**
				400	**50.840113**
				500	**50.850113**
	118 – 128	16	6	300	**50.830118**
				400	**50.840118**
				500	**50.850118**
125	125 – 135	16	6	300	**50.830125**
				400	**50.840125**
				500	**50.850125**
	139 – 150	16	6	300	**50.830139**
				400	**50.840139**
				500	**50.850139**
	145 – 155	16	6	300	**50.830145**
				400	**50.840145**
				500	**50.850145**
150	151 – 161	16	6	300	**50.830151**
				400	**50.840151**
				500	**50.850151**
	159 – 170	16	6	300	**50.830159**
				400	**50.840159**
				500	**50.850159**
	165 – 175	16	6	300	**50.830165**
				400	**50.840165**
				500	**50.850165**
	168 – 180	16	6	300	**50.830168**
				400	**50.840168**
				500	**50.850168**
	180 – 191	10	6	300	**50.830180**
				400	**50.840180**
				500	**50.850180**

Rep 2025

Edelstahl – Anbohrschellen

DN	Für Rohre Aussen Ø mm	Druckbereich in bar Wasser	Druckbereich in bar Gas	Länge in mm	Artikel-Nr.
175	193 – 203	10	6	300	**50.830193**
				400	**50.840193**
				500	**50.850193**
	200 – 210	10	6	300	**50.830200**
				400	**50.840200**
				500	**50.850200**
200	215 – 226	10	6	300	**50.830215**
				400	**50.840215**
				500	**50.850215**
	219 – 230	10	6	300	**50.830219**
				400	**50.840219**
				500	**50.850219**
	222 – 233	10	6	300	**50.830222**
				400	**50.840222**
				500	**50.850222**
	243 – 253	10	6	300	**50.830243**
				400	**50.840243**
				500	**50.850243**
225	252 – 262	10	6	300	**50.830252**
				400	**50.840252**
				500	**50.850252**
	261 – 271	10	6	300	**50.830261**
				400	**50.840261**
				500	**50.850261**
250	271 – 281	10	6	300	**50.830271**
				400	**50.840271**
				500	**50.850271**
	280 – 290	10	6	300	**50.830280**
				400	**50.840280**
				500	**50.850280**
	294 – 304	10	4	300	**50.830294**
				400	**50.840294**
				500	**50.850294**
300	315 – 326	10	4	300	**50.830315**
				400	**50.840315**
				500	**50.850315**
				600	**50.860315**
	320 – 330	10	4	300	**50.830320**
				400	**50.840320**
				500	**50.850320**
				600	**50.860320**
	324 – 334	10	4	300	**50.830324**
				400	**50.840324**
				500	**50.850324**
				600	**50.860324**
	335 – 346	10	4	300	**50.830335**
				400	**50.840335**
				500	**50.850335**
				600	**50.860335**

in Kürze auch im Shop

Edelstahl – Anbohrschellen

DN	Für Rohre Aussen Ø mm	Druckbereich in bar Wasser	Druckbereich in bar Gas	Länge in mm	Artikel-Nr.
400	405 – 415	10	3	400	**50.840405**
				500	**50.850405**
				600	**50.860405**
				750	**50.875405**
	425 – 435	10	3	400	**50.840425**
				500	**50.850425**
				600	**50.860425**
				750	**50.875425**
	445 – 455	10	3	400	**50.840445**
				500	**50.850445**
				600	**50.860445**
				750	**50.875445**
	495 – 505	10	3	400	**50.840495**
				500	**50.850495**
				600	**50.860495**
				750	**50.875495**
500	540 – 550	10	3	400	**50.840540**
				500	**50.850540**
				600	**50.860540**
				750	**50.875540**
600	630 – 640	6	3	400	**50.840630**
				500	**50.850630**
				600	**50.860630**
				750	**50.875630**

Weitere Größen und Abmessungen auf Anfrage.

Zuschläge für Flansch **(zum Grundpreis SST)**:

Bei den Flanschabgängen können Sie wählen von Ø 50 mm bis zum maximalen Außendurchmesser des Rohres.

Flansch – NW	Flansch – ND	Länge Flansch in mm **	Min. Länge der SST in mm
50	PN 10/16	150	300
65	PN 10/16	150	300
80	PN 10/16	150	300 (400) *
100	PN 10/16	150	400
125	PN 10/16	150	400
150	PN 10/16	150	400
200	PN 10	150	500
250	PN 10	150	600
300	PN 10	150	750

* Wenn der Aussendurchmesser > 300 mm ist, sollte die Länge der SST mindestens 400 mm sein.
** andere Flanschrohrlängen auf Anfrage möglich, es werden 150,- € Zuschlag berechnet.

Edelstahl – Anbohrsattel

Typ SSS

BESCHREIBUNG:

Zweiteiliger Anbohrsattel mit Rundmuffe, Typ SSS …

Gewinde nach DIN 2999
alle Metallteile sind aus rostfreiem Stahl Werkstoff 1.4301 (V2A)

FÜR ROHRDURCHMESSER:

von 68 – 501 mm

TOLERANZBEREICH:

für Rohre Ø 68–378 mm = 20–25 mm

GUMMIDICHTUNG:

Qualität: NBR – für Gas und Wasser

VERWENDUNGSBEREICH:

Wasser: bis 16 bar
Gas: bis 6 bar

ANWENDUNG:

für die sichere und dauerhafte Reparatur von Guss–, Stahl–, AZ– und PVC/PE Rohren geeignet.

Geeignet für Gas und Wasser DIN 3535.

Geringes Gewicht! – Einfache Montage! Anbohren unter Druck erfordert entsprechendes Werkzeug!

Für Rohre Aussen Ø mm	Druckbereich/bar		Länge in mm	Preis mit Gewindeanschluss					
	Wasser	Gas		1/2"	3/4"	1"	1 1/4"	1 1/2"	2"
68–78	16	6	150						
88–110	16	6	150						
108–134	16	6	150						
133–155	16	6	150		Preise auf Anfrage				
159–181	16	6	150						
168–190	16	6	150						
190–212	16	6	150						
216–238	16	6	150						
238–260	16	6	150						
267–289	16	6	150						
324–346	16	6	150						
356 - 378	16	6	150						

AKHO-Putzgurt

BESCHREIBUNG:

Rohr Reinigungs Gurt

- **Für die notwendige Vorbereitung eines Rohres vor der eigentlichen Arbeit**
- Hergestellt aus antistatischen Materialien, bereitet der Gurt Oberflächen vor dem Schneiden, Bohren oder der Installation von Reparaturfittings vor.
- Standard Reinigungsgurt für bis zu 12" Rohre.
- Runde Reinigungsmesser reinigen in beide Richtungen.
- Benutzerfreundliche Griffe mit integrierter Verkürzungsvorrichtung (Gurtlängenregulierung)
- Verfügbar in zwei Längen

Anwendungsbeispiel:

Beschreibung	Länge	Artikel – Nr.
AKHO-Putzgurt Typ 1	100 cm	50.0500
AKHO-Putzgurt Typ 2	200 cm	50.0501

OX Reparaturkupplung

BESCHREIBUNG:

OX Reparaturkupplungen gibt es in 3 Typen:

- OX 140 - bis 100 mm Reparaturlänge/Rohrspalt
- OX 210 - bis 170 mm Reparaturlänge/Rohrspalt
- OX 280 - bis 240 mm Reparaturlänge/Rohrspalt

WERKSTOFF:

Edelstahl 304 (AISI)
Unbeschichtete Gewindebolzen
Spezial-Edelstahl-Muttern
Alle Metallteile sind aus Edelstahl 304 (AISI)

TOLERANZBEREICH:

für Rohre Ø bis 76 mm = ca. 8 mm
für Rohre Ø bis 600 mm = ca. 10 mm

TEMPERATURTOLERANZ:

40°C bis 60°C

GUMMIDICHTUNG:

Für Trinkwasser zertifizierte EPDM-Gummidichtung

GUMMIZERTIFIKATE:

KTW | WRAS | DVGW | W270 | ACS | NSF

Rep 2025

Ein Werkzeug, viele Lösungen

Kröner hat die ultimative Reparaturkupplung für die Reparatur und Verbindung jeder Art von Rohrleitung im Vertrieb. Mit OX haben Sie ein hochwertiges Werkzeug zur Hand, das schnell installiert werden kann und dauerhafte Lösungen und Reparaturen ermöglicht. Für Versorgungs- und Industriebauunternehmen ist OX das ideale Werkzeug, um sicherzustellen, dass alles so läuft, wie es sollte.

Multifunktional: Ein Werkzeug zum vielfältigen Verbinden und Reparieren von Rohren	**Effizient:** Schnelle und einfache Installation mit nur einem Schraubenschlüssel, oft ohne den Druck auf das Rohr zu verringern
Winkelauslenkung: bis 8°	**Gute Qualität:** Edelstahl, elektrolytisch verzinkt, Flanschmuttern, entgratete und passivierte Metallteile, hergestellt in den Niederlanden
Stark: Solide Konstruktion, geeignet für Arbeitsdrücke bis 24 bar	**Überall einsetzbar:** in jeder Umgebung und jeder Situation, keine losen Teile

OX funktioniert in jeder Umgebung.

Diese Reparaturkupplung aus Edelstahl vereint auf beispiellose Weise Zuverlässigkeit mit Multifunktionalität. Mit ihrer hohen Druckklasse und der Kompensation der Winkelauslenkung ist diese Reparaturkupplung ideal für Anwendungen in hügeliger Umgebung geeignet.
Verschiedene Situationen und Probleme können im Handumdrehen behoben werden.

ANWENDUNGEN:

Verbindungen	Flexible Verbindung	Schweißnähte
Übergänge	Horizontale Brüche	Schäden / Risse
Ersetzen/installieren Leitungsteile	Vertikaler Bruch	Bruch durch Senkung
Winkelablenkung	Korrosion	Bruch durch Höhenunterschied

Rep 2025

OX Reparaturkupplung

Innovatives Dichtungsprofil

Das speziell entwickelte Dichtungsprofil sorgt dafür, dass das Gummi nie zur Mitte gedrückt wird. Dies verhindert Kavitation und Schäden an den Rohren und garantiert eine perfekte Abdichtung auch auf rauen Oberflächen.

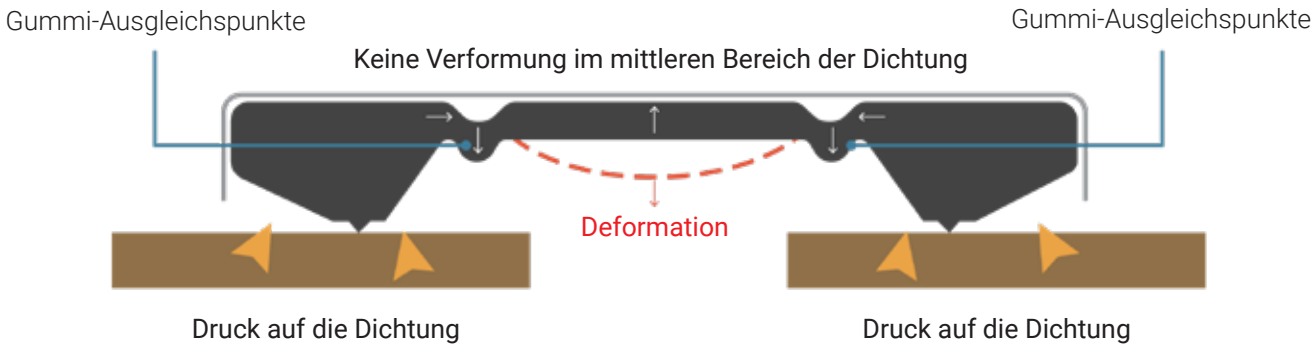

OX Reparaturkupplung 140

Artikel-Nr.	PN	Bereich in mm	Breite	ø diff. mm	Rep.-Länge max.	Delta Grad	Bolzen		
							Größe	Anzahl	Nm
OX.2R.0043.14.E.304	24	43-60	140	8	100	8°	M12	4	40
OX.2R.0052.14.E.304	24	52-64	140	8	100	8°	M12	4	40
OX.2R.0059.14.E.304	24	59-76	140	8	100	8°	M12	4	40
OX.2R.0070.14.E.304	24	70-84	140	8	100	8°	M12	4	40
OX.2R.0080.14.E.304	24	80-96	140	8	100	8°	M12	4	40
OX.2R.0087.14.E.304	24	87-109	140	10	100	8°	M12	4	40
OX.2R.0104.14.E.304	24	104-126	140	10	100	8°	M12	4	40
OX.2R.0108.14.E.304	24	108-133	140	10	100	8°	M14	4	40
OX.2R.0113.14.E.304	24	113-136	140	10	75	8°	M14	4	40
OX.2R.0121.14.E.304	24	121-144	140	10	75	8°	M14	4	40
OX.2R.0124.14.E.304	24	124-146	140	10	75	8°	M14	4	40
OX.2R.0138.14.E.304	24	138-160	140	10	75	8°	M14	4	40
OX.2R.0147.14.E.304	24	147-169	140	10	75	8°	M14	4	40
OX.2R.0159.14.E.304	16	159-181	140	10	75	8°	M14	4	40
OX.2R.0164.14.E.304	16	164-186	140	10	75	8°	M14	4	40
OX.2R.0180.14.E.304	16	180-202	140	10	75	8°	M14	4	40
OX.2R.0190.14.E.304	16	190-213	140	10	75	8°	M14	4	40
OX.2R.0207.14.E.304	16	207-232	140	10	75	8°	M14	4	40
OX.2R.0220.14.E.304	16	220-242	140	10	75	8°	M14	4	60
OX.2R.0230.14.E.304	16	230-252	140	10	75	8°	M14	4	60
OX.2R.0236.14.E.304	16	236-258	140	10	75	8°	M14	4	60
OX.2R.0244.14.E.304	16	244-267	140	10	75	8°	M14	4	60
OX.2R.0260.14.E.304	16	260-282	140	10	75	8°	M14	4	60
OX.2R.0263.14.E.304	16	263-285	140	10	75	8°	M14	4	60
OX.2R.0270.14.E.304	16	270-293	140	10	75	8°	M14	4	60
OX.2R.0286.14.E.304	16	286-308	140	10	75	8°	M14	4	60
OX.2R.0294.14.E.304	16	294-316	140	10	75	8°	M14	4	60
OX.2R.0305.14.E.304	16	305-327	140	10	75	8°	M14	4	60
OX.2R.0310.14.E.304	16	310-332	140	10	75	8°	M14	4	60
OX.2R.0322.14.E.304	16	322-344	140	10	75	8°	M14	4	60
OX.2R.0336.14.E.304	16	336-358	140	10	75	8°	M14	4	60
OX.2R.0340.14.E.304	16	340-362	140	10	75	8°	M14	4	60

OX Reparaturkupplung 210

Artikel-Nr.	PN	Bereich in mm	Breite	ø diff. mm	Rep.-Länge max.	Delta Grad	Bolzen		
							Größe	Anzahl	Nm
OX.2R.0043.21.E.304	24	43-60	210	8	170	8°	M12	6	40
OX.2R.0052.21.E.304	24	52-64	210	8	170	8°	M12	6	40
OX.2R.0059.21.E.304	24	59-76	210	8	170	8°	M12	6	40
OX.2R.0070.21.E.304	24	70-84	210	8	170	8°	M12	6	40
OX.2R.0080.21.E.304	24	80-96	210	8	170	8°	M12	6	40
OX.2R.0087.21.E.304	24	87-109	210	10	170	8°	M12	6	40
OX.2R.0104.21.E.304	24	104-126	210	10	170	8°	M12	6	40
OX.2R.0108.21.E.304	24	108-133	210	10	170	8°	M14	6	40
OX.2R.0113.21.E.304	24	113-136	210	10	145	8°	M14	6	40
OX.2R.0121.21.E.304	24	121-144	210	10	145	8°	M14	6	40
OX.2R.0124.21.E.304	24	124-146	210	10	145	8°	M14	6	40
OX.2R.0138.21.E.304	24	138-160	210	10	145	8°	M14	6	40
OX.2R.0147.21.E.304	24	147-169	210	10	145	8°	M14	6	40
OX.2R.0152.21.E.304	16	152-174	210	10	145	8°	M14	6	40
OX.2R.0159.21.E.304	16	159-181	210	10	145	8°	M14	6	40
OX.2R.0164.21.E.304	16	164-186	210	10	145	8°	M14	6	40
OX.2R.0180.21.E.304	16	180-202	210	10	145	8°	M14	6	40
OX.2R.0190.21.E.304	16	190-213	210	10	145	8°	M14	6	40
OX.2R.0207.21.E.304	16	207-232	210	10	145	8°	M14	6	40
OX.2R.0220.21.E.304	16	220-242	210	10	145	8°	M14	6	60
OX.2R.0233.21.E.304	16	233-255	210	10	145	8°	M14	6	60
OX.2R.0236.21.E.304	16	236-259	210	10	145	8°	M14	6	60
OX.2R.0244.21.E.304	16	244-267	210	10	145	8°	M14	6	60
OX.2R.0260.21.E.304	16	260-282	210	10	145	8°	M14	6	60
OX.2R.0263.21.E.304	16	263-285	210	10	145	8°	M14	6	60
OX.2R.0270.21.E.304	16	270-293	210	10	145	8°	M14	6	60
OX.2R.0286.21.E.304	16	286-308	210	10	145	8°	M14	6	60
OX.2R.0294.21.E.304	16	294-318	210	10	145	8°	M14	6	60
OX.2R.0305.21.E.304	16	305-327	210	10	145	8°	M14	6	60
OX.2R.0310.21.E.304	16	310-332	210	10	145	8°	M14	6	60
OX.2R.0322.21.E.304	16	322-344	210	10	145	8°	M14	6	60
OX.2R.0336.21.E.304	16	336-358	210	10	145	8°	M14	6	60
OX.2R.0340.21.E.304	16	340-362	210	10	145	8°	M14	6	60
OX.2R.0363.21.E.304	16	363-385	210	10	145	8°	M14	6	60
OX.2R.0385.21.E.304	16	385-407	210	10	145	8°	M14	6	60
OX.2R.0413.21.E.304	16	413-435	210	10	145	8°	M14	6	60
OX.2R.0434.21.E.304	16	434-466	210	10	145	8°	M14	6	60
OX.2R.0466.21.E.304	16	466-498	210	10	145	8°	M14	6	60
OX.2R.0490.21.E.304	16	490-522	210	10	145	8°	M14	6	80
OX.2R.0528.21.E.304	16	528-560	210	10	145	8°	M14	6	80
OX.2R.0544.21.E.304	16	544-576	210	10	145	8°	M14	6	80
OX.2R.0578.21.E.304	16	578-610	210	10	145	8°	M14	6	80
OX.2R.0606.21.E.304	16	606-638	210	10	145	8°	M14	6	80
OX.2R.0634.21.E.304	16	634-666	210	10	145	8°	M14	6	80
OX.2R.0650.21.E.304	16	650-682	210	10	145	8°	M14	6	80
OX.2R.0685.21.E.304	16	685-717	210	10	145	8°	M14	6	80

OX Reparaturkupplung 280

Artikel-Nr.	PN	Bereich in mm	Breite	ø diff. mm	Rep.-Länge max.	Delta Grad	Bolzen		
							Größe	Anzahl	Nm
OX.2R.0043.28.E.304	24	43-60	280	8	240	8°	M12	8	40
OX.2R.0052.28.E.304	24	52-64	280	8	240	8°	M12	8	40
OX.2R.0059.28.E.304	24	59-76	280	8	240	8°	M12	8	40
OX.2R.0070.28.E.304	24	70-84	280	8	240	8°	M12	8	40
OX.2R.0080.28.E.304	24	80-96	280	8	240	8°	M12	8	40
OX.2R.0087.28.E.304	24	87-109	280	10	240	8°	M12	8	40
OX.2R.0104.28.E.304	24	104-126	280	10	240	8°	M12	8	40
OX.2R.0108.28.E.304	24	108-133	280	10	240	8°	M14	8	40
OX.2R.0113.28.E.304	24	113-136	280	10	215	8°	M14	8	40
OX.2R.0121.28.E.304	24	121-144	280	10	215	8°	M14	8	40
OX.2R.0124.28.E.304	24	124-146	280	10	215	8°	M14	8	40
OX.2R.0138.28.E.304	24	138-160	280	10	215	8°	M14	8	40
OX.2R.0147.28.E.304	24	147-169	280	10	215	8°	M14	8	40
OX.2R.0152.28.E.304	16	152-174	280	10	215	8°	M14	8	40
OX.2R.0159.28.E.304	16	159-181	280	10	215	8°	M14	8	40
OX.2R.0164.28.E.304	16	164-186	280	10	215	8°	M14	8	40
OX.2R.0180.28.E.304	16	180-202	280	10	215	8°	M14	8	40
OX.2R.0190.28.E.304	16	190-213	280	10	215	8°	M14	8	40
OX.2R.0207.28.E.304	16	207-232	280	10	215	8°	M14	8	40
OX.2R.0220.28.E.304	16	220-242	280	10	215	8°	M14	8	40
OX.2R.0233.28.E.304	16	233-255	280	10	215	8°	M14	8	40
OX.2R.0236.28.E.304	16	236-259	280	10	215	8°	M14	8	60
OX.2R.0244.28.E.304	16	244-267	280	10	215	8°	M14	8	60
OX.2R.0260.28.E.304	16	260-282	280	10	215	8°	M14	8	60
OX.2R.0263.28.E.304	16	263-285	280	10	215	8°	M14	8	60
OX.2R.0270.28.E.304	16	270-293	280	10	215	8°	M14	8	60
OX.2R.0280.28.E.304	16	280-302	280	10	215	8°	M14	8	60
OX.2R.0294.28.E.304	16	294-318	280	10	215	8°	M14	8	60
OX.2R.0305.28.E.304	16	305-327	280	10	215	8°	M14	8	60
OX.2R.0310.28.E.304	16	310-332	280	10	215	8°	M14	8	60
OX.2R.0322.28.E.304	16	322-344	280	10	215	8°	M14	8	60
OX.2R.0336.28.E.304	16	336-358	280	10	215	8°	M14	8	60
OX.2R.0340.28.E.304	16	340-362	280	10	215	8°	M14	8	60
OX.2R.0363.28.E.304	16	363-385	280	10	215	8°	M14	8	60
OX.2R.0385.28.E.304	16	385-407	280	10	215	8°	M14	8	60
OX.2R.0413.28.E.304	16	413-435	280	10	215	8°	M14	8	60
OX.2R.0434.28.E.304	16	434-466	280	10	215	8°	M14	8	60
OX.2R.0466.28.E.304	16	466-496	280	10	215	8°	M14	8	60
OX.2R.0490.28.E.304	16	490-522	280	10	215	8°	M14	8	80
OX.2R.0528.28.E.304	16	528-560	280	10	215	8°	M14	8	80
OX.2R.0544.28.E.304	16	544-576	280	10	215	8°	M14	8	80
OX.2R.0578.28.E.304	16	578-610	280	10	215	8°	M14	8	80
OX.2R.0606.28.E.304	16	606-638	280	10	215	8°	M14	8	80
OX.2R.0634.28.E.304	16	634-666	280	10	215	8°	M14	8	80
OX.2R.0650.28.E.304	16	650-682	280	10	215	8°	M14	8	80
OX.2R.0685.28.E.304	16	685-717	280	10	215	8°	M14	8	80

Straub Rohrverbindungen

Alle Straub-Produkte in Kürze auch im Shop

ONLINESHOP

straub

the original

01 STRAUB-METAL-GRIP
02 STRAUB-FIRE-FENCE
03 STRAUB-GRIP
04 STRAUB-COMBI-GRIP
05 STRAUB-PLAST-GRIP
06 STRAUB-PLAST-PRO
07 STRAUB-FLEX
08 STRAUB-OPEN-FLEX

Rep 2025

Ersteller: _____
Kunden.-Nr.: _____
Firma: _____
Ansprechpartner: _____
Telefon (für Rückfragen): _____
Datum: _____

Kurz-Checkliste

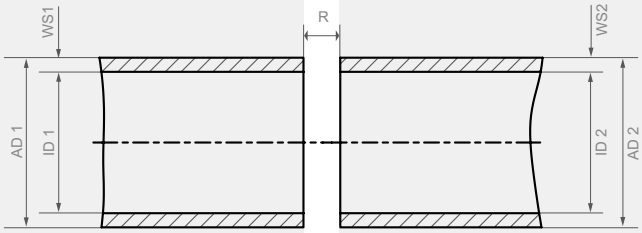

Rohrmasse 1	AD 1	mm	**Rohrmasse 2**	AD 2	mm
	ID 1	mm		ID 2	mm
	oder WS 1	mm		oder WS 2	mm
	oder SDR1 Nr.			oder SDR2 Nr.	
Material 1	❑ C-Stahl		**Material 2**	❑ C-Stahl	
	❑ ES			❑ ES	
	❑ GFK			❑ GFK	
	❑ PE / PP			❑ PE / PP	
	❑ PVC			❑ PVC	
	❑ andere			❑ andere	

Kupplung	❑ axial zugfest		**Gehäuse**	❑ rostfrei	❑ verzinkt
	❑ axial nicht zugfest		**Verschluss**	❑ rostfrei	❑ verzinkt
	❑ Reparatur		**Druck**	Betriebsdruck	bar
				Testdruck	bar
				(Systemdruck)	bar
				Vakuum	mbar
Rohrenden-abstand	R max.	mm			

Medium	❑ Luft		**Temperatur**	max.	°C
	❑ Wasser			min	°C
	❑ Gas				
	❑ Treibstoff				
	❑ Chemikalie				
Bezeichnung					
Chem. Formel					
Konzentration					

Menge	
Bemerkungen	

Rep 2025

Identifikation

- Zulassungsbez. Nominaldruck (z.B. Schiffbau)
- Betriebsdruck [bar]
- Betriebsdruck [psi]
- QR Code (Montageanleitung)
- Werkstoffangabe
- STRAUB Artikelnummer | Seriennummer
- Information zugfest/nicht zugfest
- Rohrspalt ohne Bandeinlage
- Dichtmanschette
- Anziehdrehmoment

Rep 2025

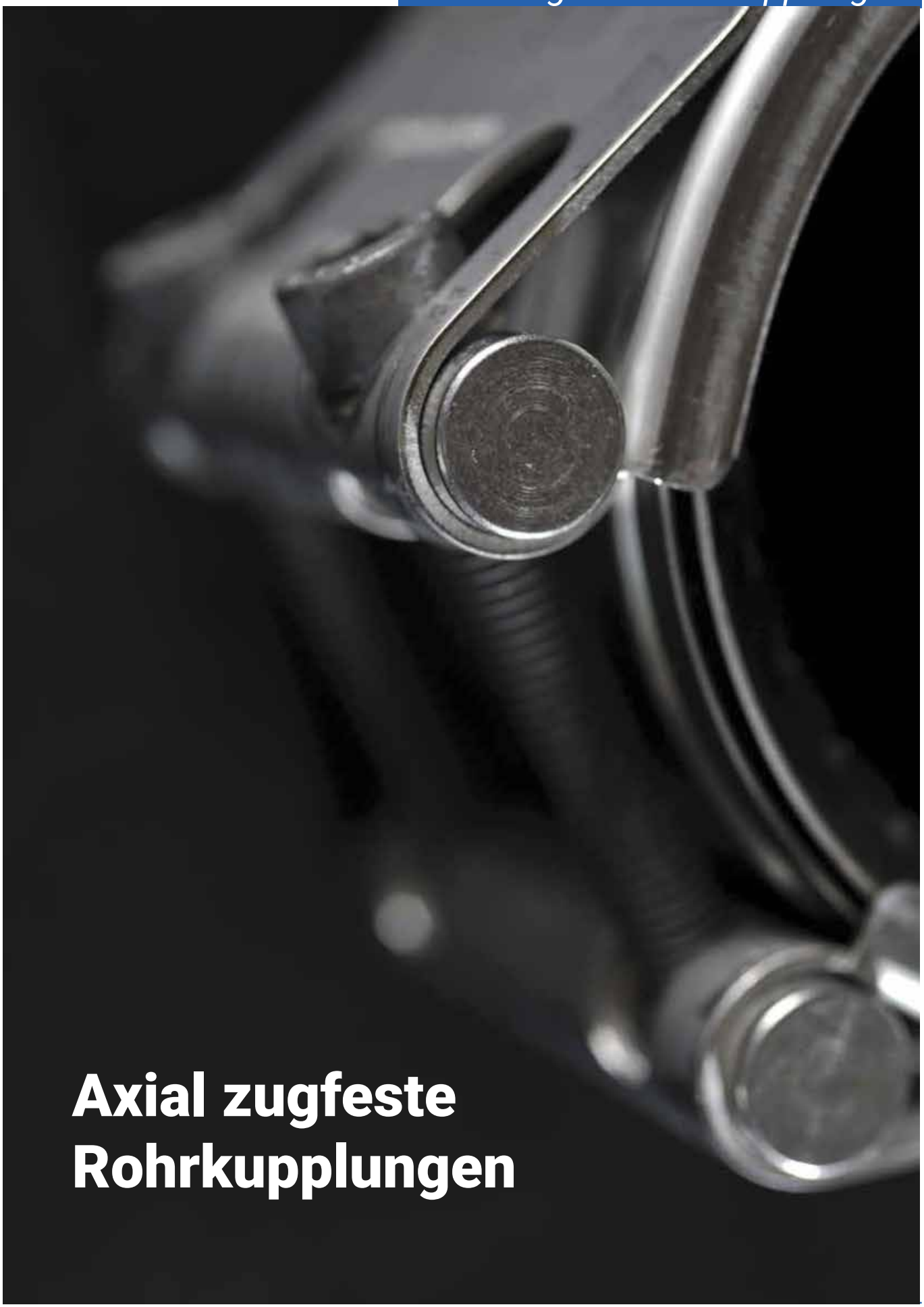

Axial zugfeste Rohrkupplungen

STRAUB-METAL-GRIP

Verschluss Edelstahl | W5

Zugfeste Verbindung für Metallrohre

Gehäuse 1.4404 oder gleichwertig (V4A)

Verschluss Schrauben → A4 - 80
Bolzen → 1.4404 oder gleichwertig

Dichtmanschette EPDM (-30°C bis +100°C)
NBR (-20°C bis +80°C)

in Kürze auch im Shop

Lieferung mit serienmässiger Edelstahl-Bandeinlage

AD [mm]	PN [bar]	PN Schiffbau [bar]	Artikel-Nr. EPDM	Artikel-Nr. NBR
30.0	67	16	**55.58**	**55.57**
33.7	62	16	**55.126**	**55.127**
38.0	58	16	**55.40100**	**55.40101**
42.4	53	16	**55.40150**	**55.40151**
44.5	48	16	**55.40200**	**55.40201**
48.3	44	16	**55.40250**	**55.40251**
54.0	39	16	**55.8668**	**55.8670**
57.0	37	16	**55.11043**	**55.11053**
60.3	37	16	**55.11044**	**55.11055**
63.5	37	16	**55.211**	**55.212**
73.0	56	16	**55.104105**	**55.192**
76.1	56	16	**55.40450**	**55.40451**
84.0	45	16	**55.104060**	**55.102278**
88.9	41	16	**55.40550**	**55.40551**
104.0	37	16	**55.173**	**55.197**
108.0	35	16	**55.40650**	**55.40651**
114.3	34	16	**55.40700**	**55.40701**
129.0	33	16	**55.40600**	**55.40601**
133.0	33	16	**55.40602**	**55.40603**
139.7	32	16	**55.40614**	**55.40611**
154.0	32	16	**55.40622**	-
159.0	31	16	**55.40634**	**55.40631**
168.3	29	16	**55.40655**	**55.40652**
219.1	26	16	**55.41050**	**55.41051**

STRAUB-GRIP Stufenkupplung

Zugfeste Verbindung für Metallrohre zur Verbindung unterschiedlicher Durchmesser

Gehäuse 1.4404 oder gleichwertig (V4A)

Verschluss Schrauben → A4 - 80
Bolzen → 1.4404 oder gleichwertig

Dichtmanschette EPDM (-20°C bis +100°C)
NBR (-20°C bis +80°C)
FPM/FKM (-20°C bis +180°C)

Lieferung mit serienmässiger Edelstahl-Bandeinlage

in Kürze auch im Shop

AD Rohr 1 [mm]	AD Rohr 2 [mm]	PN [bar]	Artikel-Nr. EPDM	Artikel-Nr. NBR	Artikel-Nr. FPM/FKM [1]
50.8	48.3	24	55.G100613	55.G100688	55.G100893
54.0	50.8	24	55.G100651	55.G100689	55.G100894
60.3	57.0	24	55.G100664	55.G100690	55.G100895
76.1	73.0	24	55.G100665	55.G100691	55.G100896
88.9	84.0	22	55.G100670	55.G100692	55.G100897
104.0	101.6	22	55.G100673	55.G100693	-
108.0	104.8	21	55.G100680	55.G100694	55.G100899
114.3	108.0	16	55.G100681	55.G100695	55.G100900
139.7	133.0	16	55.G100682	55.G100696	55.G100901
159.0	154.0	16	55.G100683	55.G100697	55.G100902
168.3	159.0	16	55.G100686	55.G100698	55.G100903

STRAUB-COMBI-GRIP

Verschluss Edelstahl | W5

Zugfeste Verbindung für Übergänge Kunststoffrohre auf Metallrohre

Gehäuse 1.4404 oder gleichwertig (V4A)

Verschluss Schrauben → A4 - 80
Bolzen → 1.4404 oder gleichwertig (V4A)

Dichtmanschette EPDM (-20°C bis +100°C)
NBR (-20°C bis +80°C)

Lieferung mit serienmässiger Edelstahl-Bandeinlage

ONLINESHOP

in Kürze auch im Shop

AD [mm]	PN [bar]	Artikel EPDM	Artikel NBR
40.0 | 38.0	16	55.14800	55.14801
40.0 | 42.4	16	55.104274	55.14802
50.0 | 48.3	16	55.100602	55.104782
63.0 | 60.3	16	55.9399	55.9400
75.0 | 76.1	16	55.100605	55.101302
90.0 | 88.9	16	55.40458	55.420
110.0 | 108.0	16	55.101504	55.104783
110.0 | 114.3	16	55.100606	55.101041
114.3 | 114.3	16	55.442	55.443
140.0 | 139.7	16	55.40500	55.40501
160.0 | 159.0	16	55.40502	55.40503
160.0 | 168.3	16	55.102727	55.102726
200.0 | 206.0	16	55.104748	55.102196
225.0 | 219.1	10	55.104184	55.102709
225.0 | 229.0	10	55.104802	55.102879
250.0 | 256.0	10	55.104749	55.102712
315.0 | 323.9	10	55.103621	55.102717
355.0 | 355.6	6	55.104750	55.102718

Für die Installation von Rohren aus Polyethylen (PE) und anderen Weichthermoplasten sind die speziellen STRAUB Stützringe erforderlich

Rep 2025

Zugfeste Verbindung für Kunststoffrohre

Gehäuse 1.4404 oder gleichwertig (V4A)

Verschluss Schrauben → A4 - 80
Bolzen → 1.4404 oder gleichwertig (V4A)

Dichtmanschette EPDM (-20°C bis +100°C)
NBR (-20°C bis +80°C)

Lieferung mit serienmässiger Edelstahl-Bandeinlage

in Kürze auch im Shop

AD [mm]	PN [bar]	Artikel-Nr. EPDM	Artikel-Nr. NBR
40.0	16	55.43000	55.43001
50.0	16	55.6757	55.43002
63.0	16	55.9397	55.9398
75.0	16	55.43150	55.43151
90.0	16	55.100266	55.368
110.0	16	55.367	55.369
114.3	16	55.43152	55.43153
125.0	16	55.41210	55.41211
140.0	16	55.40220	55.40221
160.0	16	55.40240	55.40241
180.0	16	55.103137	55.228
200.0	16	55.102315	55.232
225.0	10	55.103491	55.236
250.0	10	55.102316	55.240
280.0	10	55.104792	55.101139
315.0	10	55.102812	55.101145
355.0	6	55.104793	55.101150

Für die Installation von Rohren aus Polyethylen (PE) und anderen Weichthermoplasten sind die speziellen STRAUB Stützringe erforderlich

Axial flexible nicht zugfeste Rohrkupplungen

Nicht zugfeste Verbindung für alle Rohrmaterialien

Gehäuse	1.4404 oder gleichwertig (V4A)		
Verschluss	Schrauben	→	A4 - 80
	Bolzen	→	1.4404 oder gleichwertig
Dichtmanschette	EPDM		(-20°C bis +100°C)
	NBR		(-20°C bis +80°C)
	FPM/FKM		(-20°C bis +180°C)

Lieferung mit serienmässiger Edelstahl-Bandeinlage

in Kürze auch im Shop

AD [mm]	PN [bar]	PN [bar]	Artikel EPDM	Artikel NBR	Artikel FPM/FKM
48.3	25	16	55.30000	55.30002	-
54.0	25	16	55.30050	55.30052	-
57.0	25	16	55.30100	55.30102	-
60.3	25	16	55.30150	55.30152	55.30166
70.0	25	16	55.30193	55.30195	55.30197
73.0	25	16	55.30200	55.30202	55.30216
76.1	25	16	55.30250	55.30252	55.30266
80.0	25	16	55.30318	55.100222	55.102948
84.0	25	16	55.30300	55.30302	55.30315
88.9	25	16	55.30350	55.30352	55.30366
100.6	25	16	55.30400	55.30402	55.30412
101.6	25	16	55.30450	55.30452	55.30461
104.0	20	16	55.30500	55.30502	55.30512
104.8	20	16	55.30550	55.30552	55.30560
108.0	20	16	55.30600	55.30602	55.30614
114.3	20	16	55.30650	55.30652	55.30666
127.0	20	16	55.30675	55.30677	55.30680
129.0	20	16	55.30700	55.30702	55.30716
130.2	20	16	55.30750	55.30752	55.30755
133.0	16	16	55.30800	55.30802	55.30813
139.7	16	16	55.30850	55.30852	55.30866
141.3	16	16	55.30900	55.30902	55.30908
154.0	16	16	55.30950	55.30952	55.30964
159.0	16	16	55.31000	55.31002	55.31017
168.3	16	16	55.31050	55.31052	55.31074

STRAUB-OPEN-FLEX 1

Verschluss Edelstahl | W5

Nicht zugfeste Verbindung für alle Rohrmaterialien, aufklappbar

Gehäuse	1.4404 oder gleichwertig (V4A)		
Verschluss	Schrauben	→	A4 - 80
	Bolzen	→	1.4404 oder gleichwertig
Dichtmanschette	EPDM		(-20°C bis +100°C)
	NBR		(-20°C bis +80°C)
	FPM/FKM		(-20°C bis +180°C)

Lieferung mit serienmässiger Edelstahl-Bandeinlage

ONLINESHOP

in Kürze auch im Shop

AD [mm]	PN [bar]	PN [bar]	Artikel EPDM	Artikel NBR	Artikel FPM/FKM [1]
48.3	25	16	**55.35001**	**55.35003**	**55.35009**
54.0	25	16	**55.35051**	**55.35053**	**55.35057**
57.0	25	16	**55.35101**	**55.35103**	**55.35106**
60.3	25	16	**55.35151**	**55.35153**	**55.35166**
73.0	25	16	**55.35201**	**55.35203**	**55.35213**
76.1	25	16	**55.35251**	**55.35253**	**55.35267**
84.0	25	16	**55.35301**	**55.35303**	**55.35309**
88.9	25	16	**55.35351**	**55.35353**	**55.35368**
100.6	25	16	**55.35401**	**55.35403**	**55.35411**
101.6	25	16	**55.35451**	**55.35453**	**55.35459**
104.0	20	16	**55.35501**	**55.35503**	**55.35514**
104.8	20	16	**55.35551**	**55.35553**	**55.35559**
108.0	20	16	**55.35601**	**55.35603**	**55.35614**
114.3	20	16	**55.35651**	**55.35653**	**55.35645**
118.0	20	16	**55.35671**	**55.35673**	**55.35636**
127.0	20	16	**55.35676**	**55.35678**	**55.35685**
129.0	20	16	**55.35701**	**55.35703**	**55.35709**
130.2	20	16	**55.35751**	**55.35753**	**55.35759**
133.0	16	16	**55.35801**	**55.35803**	**55.35814**
139.7	16	16	**55.35851**	**55.35853**	**55.35858**
141.3	16	16	**55.35901**	**55.35903**	**55.35912**
154.0	16	16	**55.35951**	**55.35953**	**55.35958**
159.0	16	16	**55.36001**	**55.36003**	**55.36016**
168.3	16	16	**55.36051**	**55.36053**	**55.36067**

STRAUB Formteile mit verlängerten Rohrenden

Rep 2025

STRAUB-FORMTEILE

in Kürze auch im Shop

Bogen 90°

STRAUB Formteil mit verlängerten Rohrenden

Werkstoffe:

V2A:	DN 32 - 100	→ 1.4307
	DN 125 - 300	→ 1.4301
V4A:	DN 32 - 300	→ 1.4571

(Bauart 3 | geschweisst DIN 2605 / EN 10253)

DN	AD [mm]	PN [bar]	Artikel-Nr. V2A	Artikel-Nr. V4A
32	42.4	16	55.SB90-V2-16-42.4	55.SB90-V4-16-42.4
40	48.3	16	55.SB90-V2-16-48.3	55.SB90-V4-16-48.3
50	60.3	16	55.SB90-V2-16-60.3	55.SB90-V4-16-60.3
65	76.1	16	55.SB90-V2-16-76.1	55.SB90-V4-16-76.1
80	88.9	16	55.SB90-V2-16-88.9	55.SB90-V4-16-88.9
100	114.3	16	55.SB90-V2-16-114.3	55.SB90-V4-16-114.3
125	139.7	16	55.SB90-V2-16-139.7	55.SB90-V4-16-139.7
150	168.3	16	55.SB90-V2-16-168.3	55.SB90-V4-16-168.3
200	219.1	16	55.SB90-V2-16-219.1	55.SB90-V4-16-219.1
300	323.9	16	55.SB90-V2-16-323.9	55.SB90-V4-16-323.9

Weitere Grössen, Druckstufen und Ausführungen auf Anfrage

in Kürze auch im Shop

Bogen 45°

STRAUB Formteil mit verlängerten Rohrenden

Werkstoffe:

V2A:	DN 32 - 100	→ 1.4307
	DN 125 - 300	→ 1.4301
V4A:	DN 32 - 300	→ 1.4571

(Bauart 3 | geschweisst DIN 2605 / EN 10253)

DN	AD [mm]	PN [bar]	Artikel-Nr. V2A	Artikel-Nr. V4A
32	42.4	16	55.SB45-V2-16-42.4	55.SB45-V4-16-42.4
40	48.3	16	55.SB45-V2-16-48.3	55.SB45-V4-16-48.3
50	60.3	16	55.SB45-V2-16-60.3	55.SB45-V4-16-60.3
65	76.1	16	55.SB45-V2-16-76.1	55.SB45-V4-16-76.1
80	88.9	16	55.SB45-V2-16-88.9	55.SB45-V4-16-88.9
100	114.3	16	55.SB45-V2-16-114.3	55.SB45-V4-16-114.3
125	139.7	16	55.SB45-V2-16-139.7	55.SB45-V4-16-139.7
150	168.3	16	55.SB45-V2-16-168.3	55.SB45-V4-16-168.3
200	219.1	16	55.SB45-V2-16-219.1	55.SB45-V4-16-219.1

Weitere Grössen, Druckstufen und Ausführungen auf Anfrage

in Kürze auch im Shop

T-Stück egal

STRAUB Formteil mit verlängerten Rohrenden

Werkstoffe: V2A: DN 32 - 200 → 1.4307

V4A: DN 32 - 200 → 1.4571

(geschweisst DIN 2615 / EN 10253-4)

DN	AD [mm]	PN [bar]	Artikel-Nr. V2A	Artikel-Nr. V4A
32	42.4	16	55.STE-V2-16-42.4	55.STE-V4-16-42.4
40	48.3	16	55.STE-V2-16-48.3	55.STE-V4-16-48.3
50	60.3	16	55.STE-V2-16-60.3	55.STE-V4-16-60.3
65	76.1	16	55.STE-V2-16-76.1	55.STE-V4-16-76.1
80	88.9	16	55.STE-V2-16-88.9	55.STE-V4-16-88.9
100	114.3	16	55.STE-V2-16-114.3	55.STE-V4-16-114.3
125	139.7	16	55.STE-V2-16-139.7	55.STE-V4-16-139.7
150	168.3	16	55.STE-V2-16-168.3	55.STE-V4-16-168.3
200	219.1	16	55.STE-V2-16-219.1	55.STE-V4-16-219.1

Weitere Grössen, Druckstufen und Ausführungen auf Anfrage

in Kürze auch im Shop

T-Stück reduziert

STRAUB Formteil mit verlängerten Rohrenden

Werkstoffe: V2A: DN 40/32 - 200 → 1.4307

V4A: DN 40/32 - 200 → 1.4571

(geschweisst DIN 2615 / EN 10253-4)

DN / DN	AD 1 [mm]	AD 2 [mm]	PN [bar]	Artikel-Nr. V2A	Artikel-Nr. V4A
40 / 32	48.3	42.4	16	55.STR-2-16-48.3-42.4	55.STR-4-16-48.3-42.4
50 / 40	60.3	48.3	16	55.STR-2-16-60.3-48.3	55.STR-4-16-60.3-48.3
65 / 50	76.1	60.3	16	55.STR-2-16-76.1-60.3	55.STR-4-16-76.1-60.3
80 / 65	88.9	76.1	16	55.STR-2-16-88.9-76.1	55.STR-4-16-88.9-76.1
80 / 50	88.9	60.3	16	55.STR-2-16-88.9-60.3	55.STR-4-16-88.9-60.3
80 / 40	88.9	48.3	16	55.STR-2-16-88.9-48.3	55.STR-4-16-88.9-48.3
100 / 80	114.3	88.9	16	55.STR-2-16-114.3-88.9	55.STR-4-16-114.3-88.9
100 / 65	114.3	76.1	16	55.STR-2-16-114.3-76.1	55.STR-4-16-114.3-76.1
100 / 50	114.3	60.3	16	55.STR-2-16-114.3-60.3	55.STR-4-16-114.3-60.3
100 / 40	114.3	48.3	16	55.STR-2-16-114.3-48.3	55.STR-4-16-114.3-48.3
125 / 100	139.7	114.3	16	55.STR-2-16-139.7-114.3	55.STR-4-16-139.7-114.3
125 / 80	139.7	88.9	16	55.STR-2-16-139.7-88.9	55.STR-4-16-139.7-88.9
125 / 65	139.7	76.1	16	55.STR-2-16-139.7-76.1	55.STR-4-16-139.7-76.1
150 / 125	168.3	139.7	16	55.STR-2-16-168.3-139.7	55.STR-4-16-168.3-139.7
150 / 100	168.3	114.3	16	55.STR-2-16-168.3-114.3	55.STR-4-16-168.3-114.3
150 / 80	168.3	88.9	16	55.STR-2-16-168.3-88.9	55.STR-4-16-168.3-88.9
150 / 65	168.3	76.1	16	55.STR-2-16-168.3-76.1	55.STR-4-16-168.3-76.1
150 / 50	168.3	60.3	16	55.STR-2-16-168.3-60.3	55.STR-4-16-168.3-60.3
200 / 150	219.1	168.3	16	55.STR-2-16-219.1-168.3	55.STR-4-16-219.1-168.3
200 / 125	219.1	139.7	16	55.STR-2-16-219.1-139.7	55.STR-4-16-219.1-139.7
200 / 100	219.1	114.3	16	55.STR-2-16-219.1-114.3	55.STR-4-16-219.1-114.3

Weitere Grössen, Druckstufen und Ausführungen auf Anfrage

STRAUB-FORMTEILE

in Kürze auch im Shop

Reduktion konzentrisch

STRAUB Formteil mit verlängerten Rohrenden

Werkstoffe: V2A: DN 65/50 - 200/100 → 1.4301

V4A: DN 65/50 - 200/100 → 1.4571

(geschweisst DIN 2616 / EN 10253-4)

DN / DN	AD 1 [mm]	AD 2 [mm]	PN [bar]	Artikel V2A	Artikel V4A
65 / 50	76.1	60.3	16	55.SR-V2-16-76.1-60.3	55.SR-V4-16-76.1-60.3
65 / 40	76.1	48.3	16	55.SR-V2-16-76.1-48.3	55.SR-V4-16-76.1-48.3
80 / 65	88.9	76.1	16	55.SR-V2-16-88.9-76.1	55.SR-V4-16-88.9-76.1
80 / 50	88.9	60.3	16	55.SR-V2-16-88.9-60.3	55.SR-V4-16-88.9-60.3
80 / 40	88.9	48.3	16	55.SR-V2-16-88.9-48.3	55.SR-V4-16-88.9-48.3
100 / 80	114.3	88.9	16	55.SR-V2-16-114.3-88.9	55.SR-V4-16-114.3-88.9
100 / 65	114.3	76.1	16	55.SR-V2-16-114.3-76.1	55.SR-V4-16-114.3-76.1
100 / 50	114.3	60.3	16	55.SR-V2-16-114.3-60.3	55.SR-V4-16-114.3-60.3
125 / 100	139.7	114.3	16	55.SR-V2-16-139.7-114.3	55.SR-V4-16-139.7-114.3
125 / 80	139.7	88.9	16	55.SR-V2-16-139.7-88.9	55.SR-V4-16-139.7-88.9
125 / 65	139.7	76.1	16	55.SR-V2-16-139.7-76.1	55.SR-V4-16-139.7-76.1
150 / 125	168.3	139.7	16	55.SR-V2-16-168.3-139.7	55.SR-V4-16-168.3-139.7
150 / 100	168.3	114.3	16	55.SR-V2-16-168.3-114.3	55.SR-V4-16-168.3-114.3
150 / 80	168.3	88.9	16	55.SR-V2-16-168.3-88.9	55.SR-V4-16-168.3-88.9
150 / 65	168.3	76.1	16	55.SR-V2-16-168.3-76.1	55.SR-V4-16-168.3-76.1
150 / 50	168.3	60.3	16	55.SR-V2-16-168.3-60.3	55.SR-V4-16-168.3-60.3
200 / 150	219.1	168.3	16	55.SR-V2-16-219.1-168.3	55.SR-V4-16-219.1-168.3
200 / 125	219.1	139.7	16	55.SR-V2-16-219.1-139.7	55.SR-V4-16-219.1-139.7
200 / 100	219.1	114.3	16	55.SR-V2-16-219.1-114.3	55.SR-V4-16-219.1-114.3
Weitere Grössen, Druckstufen und Ausführungen auf Anfrage					

in Kürze auch im Shop

Flanschadapter

STRAUB Formteil mit verlängerten Rohrenden

Werkstoffe: V2A: DN 32 - 300 → 1.4541

V4A: DN 32 - 300 → 1.4571

(EN 1092-1)

DN	AD [mm]	PN [bar]	Artikel-Nr. V2A	Artikel-Nr. V4A
32	42.4	16	55.SFA-V2-16-42.4	55.SFA-V4-16-42.4
40	48.3	16	55.SFA-V2-16-48.3	55.SFA-V4-16-48.3
50	60.3	16	55.SFA-V2-16-60.3	55.SFA-V4-16-60.3
65	76.1	16	55.SFA-V2-16-76.1	55.SFA-V4-16-76.1
80	88.9	16	55.SFA-V2-16-88.9	55.SFA-V4-16-88.9
100	114.3	16	55.SFA-V2-16-114.3	55.SFA-V4-16-114.3
125	139.7	16	55.SFA-V2-16-139.7	55.SFA-V4-16-139.7
150	168.3	16	55.SFA-V2-16-168.3	55.SFA-V4-16-168.3
200	219.1	16	55.SFA-V2-16-219.1	55.SFA-V4-16-219.1
250	273.0	16	55.SFA-V2-16-273.0	55.SFA-V4-16-273.0
300	323.9	16	55.SFA-V2-16-323.9	55.SFA-V4-16-323.9
Weitere Grössen, Druckstufen und Ausführungen auf Anfrage				

in Kürze auch im Shop

Endkappe

STRAUB Formteil mit verlängerten Rohrenden

Werkstoffe: V2A: DN 15 - 300 → 1.4307

V4A: DN 15 - 300 → 1.4571

(DIN / EN)

DN	AD [mm]	PN [bar]	Artikel-Nr. V2A	Artikel-Nr. V4A
15	21.3	16	55.SEK-V2-16-21.3	55.SEK-V4-16-21.3
20	26.9	16	55.SEK-V2-16-26.9	55.SEK-V4-16-26.9
25	33.7	16	55.SEK-V2-16-33.7	55.SEK-V4-16-33.7
32	42.4	16	55.SEK-V2-16-42.4	55.SEK-V4-16-42.4
40	48.3	16	55.SEK-V2-16-48.3	55.SEK-V4-16-48.3
50	60.3	16	55.SEK-V2-16-60.3	55.SEK-V4-16-60.3
65	76.1	16	55.SEK-V2-16-76.1	55.SEK-V4-16-76.1
80	88.9	16	55.SEK-V2-16-88.9	55.SEK-V4-16-88.9
100	108.0	16	55.SEK-V2-16-108.0	55.SEK-V4-16-108.0
100	114.3	16	55.SEK-V2-16-114.3	55.SEK-V4-16-114.3
125	139.7	16	55.SEK-V2-16-139.7	55.SEK-V4-16-139.7
150	168.3	16	55.SEK-V2-16-168.3	55.SEK-V4-16-168.3
200	219.1	16	55.SEK-V2-16-219.1	55.SEK-V4-16-219.1
250	273.0	16	55.SEK-V2-16-273.0	55.SEK-V4-16-273.0
300	323.9	16	55.SEK-V2-16-323.9	55.SEK-V4-16-323.9
Weitere Grössen, Druckstufen und Ausführungen auf Anfrage				

in Kürze auch im Shop

Gewindeanschluss

STRAUB Formteil mit verlängerten Rohrenden

Werkstoffe: V2A: DN 15 - 100 → 1.4307

V4A: DN 15 - 100 → 1.4571

(DIN / EN)

DN	AD [mm]	PN [bar]	Artikel-Nr. V2A	Artikel-Nr. V4A
15	21.3	16	55.SGN-V2-16-21.3	55.SGN-V4-16-21.3
20	26.9	16	55.SGN-V2-16-26.9	55.SGN-V4-16-26.9
25	33.7	16	55.SGN-V2-16-33.7	55.SGN-V4-16-33.7
32	42.4	16	55.SGN-V2-16-42.4	55.SGN-V4-16-42.4
40	48.3	16	55.SGN-V2-16-48.3	55.SGN-V4-16-48.3
50	60.3	16	55.SGN-V2-16-60.3	55.SGN-V4-16-60.3
65	76.1	16	55.SGN-V2-16-76.1	55.SGN-V4-16-76.1
80	88.9	16	55.SGN-V2-16-88.9	55.SGN-V4-16-88.9
100	114.3	16	55.SGN-V2-16-114.3	55.SGN-V4-16-114.3
Weitere Grössen, Druckstufen und Ausführungen auf Anfrage				

STRAUB-FORMTEILE

in Kürze auch im Shop

Edelstahlrohr

Werkstoffe: V2A: DN 50 - 200 → 1.4301

V4A: DN 50 - 200 → 1.4571

(geschweisst, ungeglüht EN 10217-7)

DN	AD [mm]	PN [bar]	Artikel-Nr. V2A	Artikel-Nr. V4A
50	60.3	16	**55.SER-V2-16-60.3**	**55.SER-V4-16-60.3**
65	76.1	16	**55.SER-V2-16-76.1**	**55.SER-V4-16-76.1**
80	88.9	16	**55.SER-V2-16-88.9**	**55.SER-V4-16-88.9**
100	114.3	16	**55.SER-V2-16-114.3**	**55.SER-V4-16-114.3**
125	139.7	16	**55.SER-V2-16-139.7**	**55.SER-V4-16-139.7**
150	168.3	16	**55.SER-V2-16-168.3**	**55.SER-V4-16-168.3**
200	219.1	16	**55.SER-V2-16-219.1**	**55.SER-V4-16-219.1**
Weitere Grössen, Druckstufen und Ausführungen auf Anfrage				

Montagemittel

STRAUB-OPEN-FLEX Reparaturkoffer

STRAUB Notfall-Koffer zur Reparatur von Rohrschäden und Rohrbrüchen

in Kürze auch im Shop

Grösse 63 x 50 x 30 cm
Gewicht Typ I: 24 kg | Typ II: 25 kg
Inhalt siehe Artikelbeschreibung

Typ	Beschreibung	Artikel-Nr.
Typ I	- STRAUB-OPEN-FLEX 1 / EPDM, ES 48.3 | 60.3 | 76.1 | 88.9 | 108.0 | 114.3 | 133.0 | 139.7 | 159.0 | 168.3 - Montagewerkzeug - Drehmomentschlüssel 1/4" (2 - 25 Nm) - Innensechskant 1/2" SW 6 + 8 mm - Schmierfett Verschluss-Schrauben (100 ml)	**70338**
Typ II	- STRAUB-OPEN-FLEX 1 / EPDM, ES 48.3 | 60.3 | 76.1 | 88.9 | 108.0 | 114.3 | 133.0 | 139.7 | 159.0 | 168.3 | 219.1 - Montagewerkzeug - Drehmomentschlüssel 1/4" (2 - 25 Nm) - Innensechskant 1/2" SW 6 + 8 mm - Schmierfett Verschluss-Schrauben (100 ml)	**70339**

Noch eben kurz bei Kröner bestellen? Am Wochenende oder spät abends?

Gerne: in unserem Webshop!

Profitieren Sie dabei von diesen Vergünstigungen:

1. Auch Kleinstbestellungen sind ohne Mindermengenzuschlag möglich.
2. Hier erfolgt die Lieferung sogar schon ab einem Netto-Warenwert von 200 Euro frei Haus!
3. Und: Sie können sich auf eine kleine Überraschung in Ihrem Paket freuen.

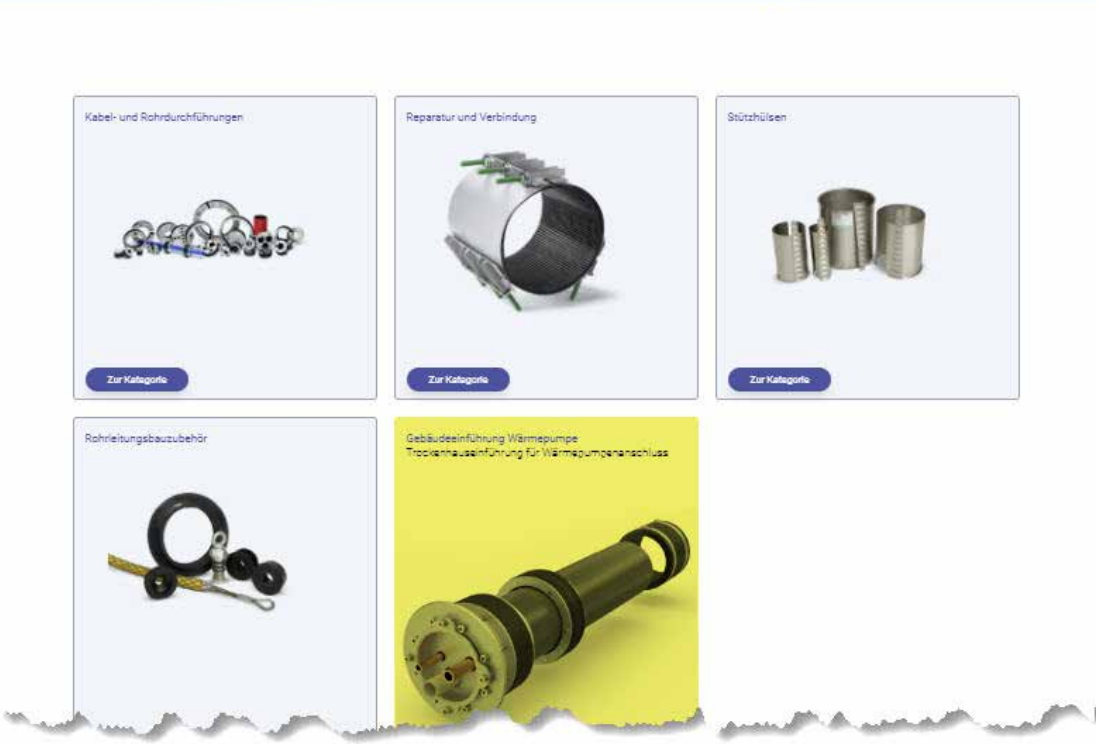

Der Link zur Website / zum Shop:

https://www.kroener-dichtungstechnik.de

Edelstahl – Stützhülsen Typ “MK”

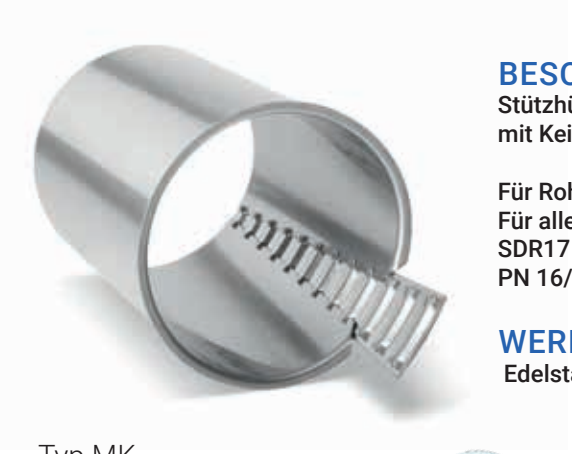

Typ MK

BESCHREIBUNG:

Stützhülse Typ “MK”
mit Keilverschluß aus Edelstahl V2A

Für Rohraußen Ø mm .....
Für alle PE–HD–Druckrohre PN10/ SDR17
PN 16/SDR11 – PE 100

WERKSTOFF:

Edelstahl (V2A) 1.4301 (AISI 304)

ANWENDUNG:

Die rostfreien Stützhülsen sind speziell zur Verstärkung der HDPE– und PVC–Rohre entworfen worden.
Alle Stützrohre werden mit einem Keil geliefert, um die Toleranz bei HDPE– bzw. PVC–Rohren auszugleichen. Die spezielle Konstruktion ermöglicht eine Rundum–Unterstützung der Rohrenden von innen.
Nach Entfernen des Ausgleichkeiles kann das Stützrohr bis an das Rohrende eingeführt werden.
Danach wird der Keil wieder in das Stützrohr eingefügt und mit einem Gummihammer fixiert sowie entsprechend gekürzt.

für Rohr–Abmessungen	SDR – Klasse / Druckstufe	Stützhülse Länge in mm	Keil Länge in mm	Artikel–Nr.
63 x 3,8 – 3,6	SDR 17 + 17,6	175	220	**50.900175**
63 x 5,8 – 5,1	SDR 11	175	220	**50.903175**
63 x 8,6	SDR 7,4	175	220	**50.906175**
75 x 4,5	SDR 17	175	220	**50.909175**
75 x 6,8 – 6,5	SDR 11	175	220	**50.912175**
75 x 10,3	SDR 7,4	175	220	**50.915175**
90 x 2,7 – 2,2		175	220	**50.918175**
90 x 5,4 – 5,1	SDR 17 + 17,6	175	220	**50.921175**
90 x 8,2 – 7,8	SDR 11	175	220	**50.924175**
90 x 12,3	SDR 7,4	175	220	**50.927175**
110 x 6,6 – 6,3	SDR 17 + 17,6	175	220	**50.930175**
110 x 10,0 – 9,5	SDR 11	175	220	**50.933175**
110 x 15,1	SDR 7,4	175	220	**50.936175**
125 x 3,7 – 3,1		175	220	**50.939175**
125 x 7,4 – 7,1	SDR 17 + 17,6	175	220	**50.942175**
125 x 11,4	SDR 11	175	220	**50.945175**
140 x 8,3 – 8,0	SDR 17 + 17,6	175	220	**50.948175**
140 x 12,7	SDR 11	175	220	**50.951175**
160 x 4,5 – 3,9		200	250	**50.900200**
160 x 9,5 – 9,1	SDR 17 + 17,6	200	250	**50.903200**
160 x 14,6	SDR 11	200	250	**50.906200**
180 x 6,0		200	250	**50.909200**
180 x 10,7 – 10,2	SDR 17 + 17,6	200	250	**50.912200**
180 x 15,4		200	250	**50.913200**
180 x 16,4	SDR 11	200	250	**50.915200**
200 x 6,9		200	250	**50.918200**
200 x 11,9 – 11,4	SDR 17,6	200	250	**50.921200**
200 x 18,2	SDR 11	200	250	**50.924200**
225 x 6,3 – 5,5	SDR 41	225	250	**50.900225**

für Rohr–Abmessungen	SDR – Klasse / Druckstufe	Stützhülse Länge in mm	Keil Länge in mm	Artikel–Nr.
225 x 13,4 – 12,8	SDR 17 + 17,6	225	250	**50.903225**
225 x 20,5	SDR 11	225	250	**50.906225**
250 x 9,6	SDR 26	225	250	**50.909225**
250 x 14,8 – 14,2	SDR 17 + 17,6	225	250	**50.912225**
250 x 22,7	SDR 11	225	250	**50.915225**
280 x 8,7	SDR 33	225	250	**50.918225**
280 x 16,6 – 15,9	SDR 17 + 17,6	225	250	**50.921225**
280 x 25,4	SDR 11	225	250	**50.924225**
315 x 9,2	SDR 33	225	250	**50.927225**
315 x 12,4	SDR 26	225	250	**50.930225**
315 x 18,7 – 17,9	SDR 17 + 17,6	225	250	**50.936225**
315 x 28,6	SDR 11	225	250	**50.939225**
355 x 21,1 – 20,1	SDR 17 + 17,6	225	300	**50.942225**
355 x 32,3	SDR 11	225	300	**50.944225**
355 x 35,0		225	300	**50.946225**
355 x 40,0		225	300	**50.948225**
400 x 12,4	SDR 33	225	300	**50.952225**
400 x 15,4	SDR 26	225	300	**50.954225**
400 x 20,5		225	300	**50.956225**
400 x 22,7 – 23,7	SDR 17 + 17,6	225	300	**50.958225**
450 x 25,2	SDR 17,6	225	300	**50.962225**
450 x 26,7	SDR 17	225	300	**50.964225**
500 x 19,1	SDR 26	225	300	**50.971225**
500 x 21,5		225	300	**50.972225**
500 x 28,3	SDR 17,6	225	300	**50.974225**

Weitere Größen sind auf Anfrage lieferbar.

Keilverschluß einzeln

für PE-Rohre Ø	Bezeichnung	Länge in mm	Artikel–Nr.
63 - 140 mm	Keilverschluß für Stützrohre aus V2A	220	50.900003
160 - 315 mm	Keilverschluß für Stützrohre aus V2A	250	50.900004
355 - 500 mm	Keilverschluß für Stützrohre aus V2A	300	50.900002

Wasserzählergarnituren / Absperrventile

1611.01

SEPP AQUA-PLUS WASSERZÄHLER-EINBAUGARNITUR

- Messing
- Mit nichtsteigendem Servo-Plus Oberteil
- T-max. = 90° C, PN16
- Mit festem Wandabstand
- Eingangsseitig mit Freistromventil, Ausgangsseitig mit KFR-Ventil

1611.11

SEPP AQUA-PLUS WASSERZÄHLER-EINBAUGARNITUR

- Messing
- Mit nichtsteigendem Servo-Plus Oberteil
- T-max. = 90° C, PN16
- Mit verstellbarem Wandabstand
- Eingangsseitig mit Freistromventil, Ausgangsseitig mit KFR-Ventil

1401.10

SEPP KOMMUNAL FREISTROMVENTIL

- Messing
- Mit nichtsteigendem Servo-Plus Oberteil
- T-max. = 90° C, PN16
- Ohne Entleerung
- Mit Innengewinde
- DN 80 mit Handrad ohne Fettkammer

1501.10

SEPP KOMMUNAL KFR®-VENTIL

- Messing
- Mit nichtsteigendem Servo-Plus Oberteil
- T-max. = 90° C, PN16
- Ohne Entleerung
- Mit Innengewinde
- DN 80 mit Handrad ohne Fettkammer

1506.10

SEPP KOMMUNAL KFR®-VENTIL

- Messing
- Mit nichtsteigendem Servo-Plus Oberteil
- T-max. = 90° C, PN16
- Mit Entleerung
- Mit Innengewinde
- DN 80 mit Handrad ohne Fettkammer

Typ	Art	Nennweite	Artikel-Nr.
1611.01	SEPP Aqua-Plus Wasserzähler-Einbaugarnitur mit nichtsteigendem Oberteil, T-max.= 90°C, PN16 mit festem Wandabstand	DN 25 - Q3 4	130.0001055
		DN 32 - Q3 4	130.0001056
		DN 32 - Q3 10	130.0001057
		DN 40 - Q3 10	130.0001058
1611.11	SEPP Aqua-Plus Wasserzähler-Einbaugarnitur mit nichtsteigendem Oberteil, T-max.= 90°C, PN16 mit verstellbarem Wandabstand	DN 25 - Q3 4	130.0012625
		DN 32 - Q3 4	130.0012626
		DN 32 - Q3 10	130.0012627
		DN 40 - Q3 10	130.0012628
1401.10	SEPP Kommunal Freistromventil mit nichtsteigendem Oberteil, T-max.= 90°C, PN16 ohne Entleerung, mit Innengewinde	25	130.0000821
		32	130.0000822
		40	130.0000823
		50	130.0000824
1501.10	SEPP Kommunal KFR®-Ventil mit nichtsteigendem Oberteil, T-max.= 90°C, PN16 ohne Entleerung, mit Innengewinde	25	130.0000901
		32	130.0000902
		40	130.0000903
		50	130.0000904
1506.10	SEPP Kommunal KFR®-Ventil mit nichtsteigendem Oberteil, T-max.= 90°C, PN16 mit Entleerung, mit Innengewinde	25	130.0000915
		32	130.0000916
		40	130.0000917
		50	130.0000918

Weitere Typen auf Anfrage lieferbar. Rufen Sie uns an!

Wir führen auch die entsprechenden Produkte von Bender, bitte anfragen!

Ersatzteile

1927, SEPP Servo-Plus Freistromventil-Oberteil

- Messing
- Nichtsteigend
- T-max. = 90° C, PN16
- Fettkammeroberteil
- Totraumfrei
- Offenstellungsanzeige
- DN 80 mit Handrad ohne Fettkammer

Nennweite	VPE	Artikel-Nr.
15	1	130.0001482
20	1	130.0001483
25	1	130.0001484
32	1	130.0001485
40	1	130.0001486
50	1	130.0001487
65	1	130.0033750
80	1	130.0033751

1929, SEPP Servo-Plus KFR-Ventil-Oberteil

- Messing
- Nichtsteigend
- T-max. = 90° C, PN16
- Fettkammeroberteil
- Totraumfrei
- Offenstellungsanzeige
- DN 80 mit Handrad ohne Fettkammer

Nennweite	VPE	Artikel-Nr.
15	1	130.0013081
20	1	130.0001520
25	1	130.0001521
32	1	130.0001522
40	1	130.0001523
50	1	130.0001524
65	1	130.0001499
80	1	130.0001500

7689.31, SEPP Aqua Schiebetülle

- mit 2 Überwurfmuttern
- Messing

Nennweite	VPE	Artikel-Nr.
DN 20-32 - Q3 4	1	130.0016259
DN 32 - Q3 10	1	130.0025562
DN 40 - Q3 16	1	130.0049268

7689.00.05, SEPP Aqua Dichtung

- Zur Schiebetülle
- EPDM

Nennweite	VPE	Artikel-Nr.
30 x 24,5 x 4 - Q3 4	1	130.0005706
38 x 30 x 4 - Q3 10	1	130.0005707
55 x 46 x 5 - Q3 16	1	130.0005708

Verbindungstechnik

Isiflo Sprint ist das patentierte Steckfitting-Programm aus faserverstärktem Polyamid. Es kombiniert die Zuverlässigkeit und die Stärke einer traditionellen mechanischen Verschraubung mit der Nutzerfreundlichkeit eines Steckfittings.

Die Montage des Isiflo Sprint Steckfittings ist schnell und erfolgt ohne Werkzeug und schwierige Vorbereitung des Rohres. Das Rohr wird rechtwinklig geschnitten und mit einer leichten Drehung in den Verbinder geführt. Das Ergebnis ist eine starke, dichte und langlebige Verbindung zwischen Rohr und Fitting.

ANWENDUNG:

Die ISIFLO Sprint Kupplung gewährleistet eine zug- und druckfeste Verbindung und kann für folgende Rohre verwendet werden:
- PE 80, PE 100 nach DIN EN 12201, 1555
- PEX nach DIN 16892/93

WERKSTOFF:

Körper:	Polyamid, faserverstärkt
Kappe:	Polyamid, faserverstärkt
Innengewinde:	Karbonfaser verstärkt (außer Typ 315 / 316)
Pushbackring:	POM
Klemmring:	POM
O-Ring:	EPDM

MEDIEN:

Kaltwasser: -20°C (Kühlanlagen) bis max. 40°C

BETRIEBSDRUCK:

- Wasser: max. 16 bar

TEST UND PRÜFUNGEN:

- Deutschland: DVGW gemäß GW 335-B3 und GW 335-B3-B2
- Niederlande: KIWA
- Frankreich: ACS
- England: WRAS/WRC
- Schweden: SITAC
- Dänemark: ETA
- Norwegen: SINTEF Byggforsk
- Ungarn: Vituki

MONTAGEANLEITUNG

1. Das Rohr rechtwinklig (max. 5°) abschneiden und kontrollieren, dass das Rohr frei von Schmutz und Beschädigungen ist. Bei oberflächenbeschädigten Rohren die Isiflo Dichthülse Typ 182 verwenden.
2. Verbinder auf Vollständigkeit der Einzelteile überprüfen.
3. Die Einstecktiefe am Rohr markieren. Die korrekte Tiefe ist an jedem Verbinder gekennzeichnet.
4. Das Rohr mit einer leichten Drehung in den Verbinder führen. Die Drehung verringert die notwendige Einsteckkraft. Es sind keine Werkzeuge notwendig.
5. Das Außengewinde ggf. aufrauen und das Dichtmittel auftragen. (Hanf, Kordel oder geeignete Flüssigdichtungen).

Ab SDR17 sowie bei allen PEx Rohren muss ein Rohrverstärker eingesetzt werden.

Es ist nicht erforderlich, das Rohr anzufasen. Die Einsteckkraft
wird beim Anfasen noch optimiert. Wir empfehlen den Grat zu brechen.

PS: Das Rohr ist korrekt montiert, wenn die Markierung der Einstecktiefe mit der Kante des Verbinders übereinstimmt.

DEMONTAGE UND WIEDERVERWENDUNG

Kappe mit geeignetem Werkzeug, z.B. einer Rohrzange, öffnen.
Das Rohr aus dem Fitting entfernen. Dann Pushbackring, O-Ring,
Klemmring und Kappe vom Rohr entfernen.
Bei Wiederverwendung müssen die Komponenten ersetzt und in folgender Reihenfolge montiert werden:

1. Pushbackring
2. O-Ring
3. Klemmring
4. Blaue Kappe

Kappe manuell anziehen und dann mit einer Rohrzange verriegeln.

Typ 700 / 702

Steckverbindung

Abmessungen in mm	Typ	Länge L1 mm	D1 mm	d1 mm	D2 mm	d2 mm	Artikel-Nr.
25 x 25	700	103	46	25	46	25	665.7002525
32 x 25	702	106	55	32	46	25	665.7023225
32 x 32	700	111	55	32	55	32	665.7003232
40 x 32	702	124	66	40	55	32	665.7024032
40 x 40	700	135	68	40	68	40	665.7004040
50 x 32 (G)	702	196	80	50	55	32	665.7025032
50 x 40	702	159	83	50	71	40	665.7025040
50 x 50	700	181	80	50	80	50	665.7005050
63 x 40*	702	-	-	-	-	-	665.7026340
63 x 50 (G)	702	212	99	63	85	50	665.7026350
63 x 63	700	166	95	63	95	63	665.7006363

(G) = werkseitige Gewindemontage
* = Kit

Typ 705 / 710 / 712

Steckverbindung AG

Abmessungen in mm	Typ	Länge L1 mm	D1 mm	d1 mm	D2 mm	d2 mm	Artikel-Nr.
25 x 3/4"	710	70	46	25	-	3/4"	665.7102525
25 x 1"	705	73	46	25	-	1"	665.7052532
32 x 3/4"	712	74	55	32	-	3/4"	665.7123225
32 x 1"	710	77	55	32	-	1"	665.7103232
32 x 1 1/4"	705	79	55	32	-	1 1/4"	665.7053240
32 x 1 1/2"	705	81	55	32	-	1 1/2"	665.7053250
32 x 2"	705	87	55	32	-	2"	665.7053263
40 x 1"	712	89	68	40	-	1"	665.7124032
40 x 1 1/4"	710	91	68	40	-	1 1/4"	665.7104040
40 x 1 1/2"	705	91	68	40	-	1 1/2"	665.7054050
50 x 1 1/4"	712	114	83	50	-	1 1/4"	665.7125040
50 x 1 1/2"	710	114	80	50	-	1 1/2"	665.7105050
50 x 2"	705	117	83	50	-	2"	665.7055063
63 x 2"	710	120	94	63	-	2"	665.7106363

Verbindungstechnik

Typ 715 / 716

Steckverbindung IG

Abmessungen in mm	Typ	Länge L1 mm	D1 mm	d1 mm	D2 mm	d2 mm	Artikel-Nr.
25 x 3/4"	716	69	46	25	-	3/4"	665.7162525
25 x 1"	715	78	46	25	-	1"	665.7152532
32 x 3/4"	716	75	55	32	-	3/4"	665.7163225
32 x 1"	716	76	55	32	-	1"	665.7163232
32 x 1 1/4" (G)	715	100	55	32	-	1 1/4" (G)	665.7153240
40 x 1"	716	89	68	40	-	1"	665.7164032
40 x 1 1/4"	716	90	68	40	-	1 1/4"	665.7164040
50 x 1" (G)	716	134	80	50	-	1" (G)	665.7165032
50 x 1 1/2"	716	113	80	50	-	1 1/2"	665.7165050
63 x 2"	716	114	95	63	-	2"	665.7166363

(G) = werkseitige Gewindemontage

Typ 704

Flexi-Verbindungsstück

Abmessungen in mm	Typ	Länge L1 mm	D1 mm	d1 mm	D2 mm	d2 mm	Artikel-Nr.
35-50 mm x 32 mm (G)	704	-	-	35 - 50	-	-	665.7043532
35-50 mm x 40 mm (G)	704	-	-	35 - 50	-	-	665.7043540
35-50 mm x 50 mm (G)	704	-	-	35 - 50	-	-	665.7043550
49-64 mm x 32 mm (G)	704	-	-	49 - 64	-	-	665.7044932
49-64 mm x 40 mm *	704	-	-	49 - 64	-	-	665.7044940
49-64 mm x 50 mm (G)	704	-	-	49 - 64	-	-	665.7044950
49-64 mm x 63 mm (G)	704	-	-	49 - 64	-	-	665.7044963

(G) = werkseitige Gewindemontage
* = Kit

Typ 720

Winkel-Steckverbindung 90°

Abmessungen in mm	Typ	Länge L1 mm	D1 mm	d1 mm	D2 mm	d2 mm	Artikel-Nr.
25 x 25	720	70	70	46	25	46	665.7202525
32 x 32	720	78	78	55	32	55	665.7203232
40 x 40	720	96	96	68	40	68	665.7204040
50 x 50	720	121	121	80	50	80	665.7205050
63 x 63	720	126	126	95	63	95	665.7206363

Typ 721 / 724

Winkel-Steckverbindung 90° AG

Abmessungen in mm	Typ	Länge L1 mm	Länge L2 mm	D1 mm	d1 mm	D2 mm	d2 mm	Artikel-Nr.
25 mm x 3/4"	721	70	44	46	25	-	3/4"	665.7212525
32 mm x 1"	721	78	52	55	32	-	1"	665.7213232
32 mm x 2"	721	83	62	55	32	-	2"	665.7213263
40 mm x 1"	724	91	58	71	40	-	1"	665.7244032
40 mm x 1 1/4"	721	96	61	68	40	-	1 1/4"	665.7214040
40 mm x 1 1/2"	721	96	63	68	40	-	1 1/2"	665.7214050
50 mm x 1 1/4"	724	118	67	83	50	-	1 1/4"	665.7245040
50 mm x 1 1/2"	721	121	66	80	50	-	1 1/2"	665.7215050
63 mm x 2"	721	126	78	95	63	-	2"	665.7216363

Typ 722

Winkel-Steckverbindung 90° IG

Abmessungen in mm	Typ	Länge L1 mm	Länge L2 mm	D1 mm	d1 mm	D2 mm	d2 mm	Artikel-Nr.
25 mm x 3/4"	722	70	59	46	25	-	3/4"	665.7222525
25 mm x 1"	722	70	62	46	25		1"	665.7222532
32 mm x 1"	722	78	70	55	32	-	1"	665.7223232
40 mm x 1 1/4"	722	96	81	68	40	-	1 1/4"	665.7224040
50 mm x 1 1/2"	722	121	88	80	50	-	1 1/2"	665.7225050
63 mm x 2"	722	126	112	99	63	-	2"	665.7226363

Verbindungstechnik

Typ 725

T-Steckverbindung

Abmessungen in mm	Typ	Länge L1 mm	Länge L2 mm	D1 mm	d1 mm	D2 mm	d2 mm	Artikel-Nr.
25 x 25 x 25	725	70	70	46	25	46	25	665.7252525
32 x 32 x 32	725	78	78	55	32	55	32	665.7253232
40 x 40 x 40	725	96	96	68	40	68	40	665.7254040
50 x 50 x 50	725	121	121	80	50	80	50	665.7255050
63 x 63 x 63	725	116	116	95	63	95	63	665.7256363

Typ 765

Verschlusskappe

Abmessungen in mm	Typ	Länge L1 mm	D1 mm	d1 mm	D2 mm	d2 mm	Artikel-Nr.
25	765	55	46	25	-	-	665.7652500
32	765	59	55	32	-	-	665.7653200
40	765	73	68	40	-	-	665.7654000
50	765	96	80	50	-	-	665.7655000
63	765	91	95	63	-	-	665.7656300

Typ 748

Übergangsnippel IG

Abmessungen in mm	Typ	Länge L1 mm	D1 mm	d1 mm	D2 mm	d2 mm	Artikel-Nr.
25 mm x 3/4"	748	70	-	25	48	3/4"	665.7482525
32 mm x 1"	748	77	-	32	55	1"	665.7483232
40 mm x 1 1/4"	748	92	-	40	67	1 1/4"	665.7484040
50 mm x 1 1/2"	748	115	-	50	78	1 1/2"	665.7485050

Typ 799

Reparatursatz

Abmessungen in mm	Typ	Artikel-Nr.
25 mm	799	665.7992500
32 mm	799	665.7993200
40 mm	799	665.7994000
50 mm	799	665.7995000
63 mm	799	665.7996300

Demontage und Wiederverwendung

Kappe mit geeignetem Werkzeug, z.B. einer Rohrzange, öffnen. Das Rohr aus dem Fitting entfernen. Dann Pushbackring, O-Ring, Klemmring und Kappe vom Rohr entfernen. Bei Wiederverwendung müssen folgende Komponente ersetzt und in folgender Reihenfolge montiert werden: 1. Pushbackring / 2. O-Ring / 3. Klemmring / 4. Blaue Kappe

Kappe manuell anziehen und dann mit einer Rohrzange blockieren.

Typ 701

Überschiebemuffe ohne Anschlag

Abmessungen in mm	Typ	Länge L1 mm	D1 mm	d1 mm	D2 mm	d2 mm	Artikel-Nr.
32	701	135	48	32	48	32	665.7013232
40	701	173	53	40	53	40	665.7014040
50	701	187	64	50	64	50	665.7015050
63	701	225	101	63	89	63	665.7016363

Typ 138

Flexi-Verbinder mit AG

Abmessungen in mm	Typ	Artikel-Nr.
35-50 mm x 1 1/4"	138	665.1383540
35-50 mm x 1 1/2"	138	665.1383550
49-64 mm x 2"	138	665.1384963

Verbindungstechnik

Typ GT

Gewinde-Fittings mit IG

Stabile Gewindefittings aus Komposit

Abmessungen in mm	Typ	Artikel-Nr.
3/4" x 3/4"	GT	665.8011516
1" x 3/4"	GT	665.8011729
1" x 1"	GT	665.8011519
1 1/4" x 1 1/4"	GT	665.8011523
1 1/2" x 1"	GT	665.8011739
1 1/2" x 1 1/2"	GT	665.8011526
2" x 1 1/2"	GT	665.8011749
2" x 2"	GT	665.8011533

Typ 182

Dichthülse aus Komposit
für oberflächenbeschädigte Kunststoffrohre

Abmessungen in mm	Typ	Artikel-Nr.
25 mm x 2,3 mm	182 SDR11	665.7822523
32 mm x 3,0 mm	182 SDR11	665.7823230
40 mm x 3,7 mm	182 SDR11	665.7824037
50 mm x 4,6 mm	182 SDR11	665.7825046
63 mm x 5,8 mm	182 SDR11	665.7826358

i

Montageanleitung

- Kunststoffrohr rechtwinklig abschneiden und leicht anfasen.
- Die ISIFLO Dichthülse im Rohrende (bis zum Anschlag) einschieben. Der O-Ring muss unbedingt frei von Fett und Verschmutzungen sein! Keine Gleitmittel verwenden!
- Die Einstecktiefe des Fittings am Rohr markieren.
- Gleitmittel am Rohrende und am herausstehenden Ende der Dichthülse auftragen.
- Das Rohr mit der ISIFLO Dichthülse gemäß Montageanleitung des Fittings installieren.

Typ 110

Anschlussverschraubung mit AG

Abmessungen in mm	Typ	Artikel-Nr.
32 mm x 1"	110	126.11032
40 mm x 1 1/4"	110	126.11040
50 mm x 1 1/2"	110	126.11050

Typ 116

Anschlussverschraubung mit IG

Abmessungen in mm	Typ	Artikel-Nr.
32 mm x 1"	116	126.11632
40 mm x 1 1/4"	116	126.11640
50 mm x 1 1/2"	116	126.11650

Typ 121

Winkelanschlussverschraubung 90° mit IG

Abmessungen in mm	Typ	Artikel-Nr.
32 mm x 1"	121	126.12132
32 mm x 1 1/4"	121	126.12133
40 mm x 1 1/4"	121	126.12140
50 mm x 1 1/2"	121	126.12150

Weitere Typen auf Anfrage lieferbar. Rufen Sie uns an!

Verbindungstechnik

Typ 111

Langhalsverschraubung ohne Anschlag AG

Abmessungen	Typ	Artikel-Nr.
32 mm x 1 1/4"	111	126.11133
32 mm x 1 1/2"	111	126.11134
40 mm x 1"	111	126.11142
40 mm x 1 1/4"	111	126.11140
40 mm x 1 1/2"	111	126.11141
50 mm x 1 1/2"	111	126.11150

Typ 229

S-Teil 360° verstellbar

Abmessungen	Typ	Artikel-Nr.
32 mm x 1 1/4"	229	126.22932
32 mm x 1 1/2"	229	126.22933
40 mm x 1 1/4"	229	126.22940
40 mm x 1 1/2"	229	126.22941
50 mm x 1 1/4"	229	126.22951
50 mm x 1 1/2"	229	126.22950

Typ 1295

Flexible Verbindung, gerader Anschluss

Abmessungen	Typ	Artikel-Nr.
40 mm x 1 1/4" AG	1295	126.129541
40 mm x 1 1/2" AG	1295	126.129542
50 mm x 1 1/4" AG	1295	126.129551
50 mm x 1 1/2" AG	1295	126.129550

Rep 2025

Typ 180 / 181

Rohrverstärker aus Komposit

Abmessungen	Typ	Artikel-Nr.
32 mm x 3,0 mm	180 SDR11	126.18032
40 mm x 3,7 mm	180 SDR11	126.18040
50 mm x 4,6 mm	180 SDR11	126.18050
63 mm x 5,8 mm	180 SDR11	126.18063
32 mm x 2,0 mm	181 SDR17	126.18132
40 mm x 2,4 mm	181 SDR17	126.18140
50 mm x 3,0 mm	181 SDR17	126.18150
63 mm x 3,8 mm	181 SDR17	126.18163

i

Verwendung der ISIFLO Rohrverstärker

Gemäß DVGW-Arbeitsblatt G 472 sind Rohrverstärker grundsätzlich für Gasleitungen vorgeschrieben. Mit PEx Rohren und bei Saugleitungen sind Rohrverstärker zu verwenden.In Verbindung mit den ISIFLO Sprint Steckfittings muss ein Rohrverstärker ab SDR 17 verwendet werden.

- ISIFLO Rohrverstärker sind zylindrisch.
- Keine Demontage der Verschraubung.
- Die Vorteile der ISIFLO Universalkupplungen sowie der ISIFLO Sprint Steckfittings bleiben erhalten.

Typ 13710

Flexi-Anschlussverschraubung

Abmessungen	Typ	Artikel-Nr.
35 - 50 mm x 1 1/4"	13710	126.1371040
49 - 64 mm x 1 1/4"	13710	126.1371041
49 - 64 mm x 1 1/2"	13710	126.1371050

Gummi-Stahl-Flanschdichtungen

Gummi-Stahl-Dichtungen bestehen aus einem definierten Elastomer mit einvulkanisiertem Metallring. Der Ring im Kern der Dichtung sichert die Aufnahme einer guten Flächenpressung und unterstützt die Zentrierung der Dichtung im Flansch.

Gummi-Stahl-Dichtungen werden in Flanschsysteme unter anderem zum Abdichten von Wasser, Abwasser, Gas, Luft, Säuren und Laugen eingesetzt. Gummi-Stahl-Dichtung (Standard-Typen) haben ihre Einsatzgrenze nach DVGW, DIN 30690 bei 16 bar. Unsere EPDM-Dichtungen (Ethylen-Propylen-Kautschuk) haben eine KTW-Zulassung und können somit im Trinkwasserbereich montiert werden. NBR-Dichtungen (Nitril-Butadien-Kautschuk) sind unter anderem für die Anwendung im Bereich Gas zugelassen. Unsere Gummi-Stahl-Flanschdichtungen entsprechen den Anforderungen der DIN EN 682.

NBR (GAS)

NBR - Nitril-Butadien-Kautschuk
Temperaturen: -20 °C bis +80 °C

Einsatz: gasförmige Brennstoffe (hergestelltes Gas, Erdgas oder Flüssiggas)
Beständig gegen Hydrauliköle, Wasserglykole und Öl in Wasser-Emulsionen, Mineralöle und Mineralölprodukte, tierische und pflanzliche Öle, Benzin, Heizöl, Wasser bis ca. 70 °C, Luft bis 90 °C

Flansche: Edelstahl, Stahl, beschichtete Flansche, GFK, PP, PVC und PE

Zugelassen: DVGW-Zertifizierung DIN EN 682

EPDM (KTW)

EPDM - Ethylen-Propylen-Dien-Kautschuk
Temperaturen: -30 °C bis +120 °C
Heißwasser und Luft -50 °C bis +150 °C

Einsatz: Trinkwasser und Abwasser
Sehr gute Alterungsbeständigkeit auch bei UV-Belastung und Ozonbelastung.
Beständig gegen verdünnte Säuren und z.B. Bremsflüssigkeiten auf nicht mineralölhaltiger Basis.
Nicht beständig gegen Mineralölprodukte!

Flansche: Edelstahl, Stahl, beschichtete Flansche, GFK, PP, PVC und PE

Zugelassen: Prüfzeugnis nach Elastomerleitlinie

Kennzeichnung

Jede Dichtung ist gekennzeichnet mit:
- Typ der Dichtung,
- Kennzeichen des Herstellers
- Nenngröße (DN, PN)
- Elastomerausführung (NBR, EPDM)
- Zulassung / Prüfung
- Jahr und Monat der Herstellung

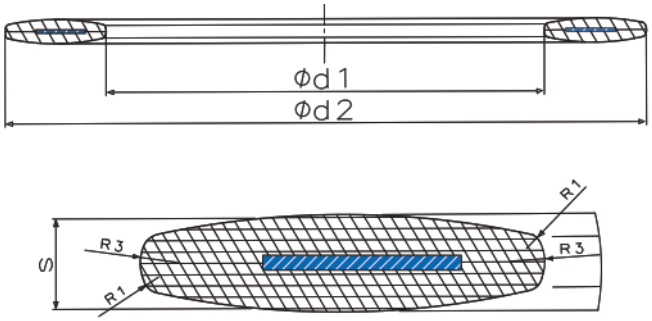

Rep 2025

Gummi-Stahl-Flanschdichtungen					Artikel-Nr. NBR	Artikel-Nr. EPDM/KTW
DN	PN	Innen-Ø mm	Außen-Ø mm	Dicke mm		
15	10-40	22	51	4	**788.010001**	**788.050020**
20	10-40	27	61	4	**788.010003**	**788.050022**
25	10-40	34	71	4	**788.010007**	**788.050025**
32	6	43	76	4	**788.010002**	**788.050086**
32	10-40	43	82	4	**788.010009**	**788.050027**
40	10-40	49	92	4	**788.010012**	**788.050030**
50	6	61	96	4	**788.010004**	**788.050005**
50	10-40	61	107	4	**788.010015**	**788.050001**
65	6	77	116	4	**788.010006**	**788.050006**
65	10-40	77	127	4	**788.010018**	**788.050002**
80	10-40	89	142	4	**788.010021**	**788.050008**
100	6	115	152	5	**788.010024**	**788.050016**
100	10-16	115	162	5	**788.010026**	**788.050009**
100	25-40	115	168	5	**788.010028**	**788.050051**
125	6	141	182	5	**788.010029**	**788.050017**
125	10-16	141	192	5	**788.010031**	**788.050010**
125	25-40	141	194	5	**788.010030**	**788.050044**
150	6	169	207	5	**788.010033**	**788.050018**
150	10-16	169	218	5	**788.010038**	**788.050011**
150	25-40	169	224	5	**788.010042**	**788.050015**
200	6	220	262	6	**788.010034**	**788.050019**
200	10-16	220	273	6	**788.010043**	**788.050012**
200	25	220	284	6	**788.010045**	**788.050047**
200	40	220	290	6	**788.010150**	**788.050084**
250	6	273	317	6	**788.010036**	**788.050021**
250	10	273	328	6	**788.010048**	**788.050036**
250	16	273	329	6	**788.010050**	**788.050013**
250	25	273	340	6	**788.010052**	**788.050049**
250	40	273	352	6	**788.010054**	**788.050085**
300	6	324	373	6	**788.010037**	**788.050023**
300	10	324	378	6	**788.010057**	**788.050035**
300	16	324	384	6	**788.010060**	**788.050014**
300	25	324	400	6	**788.010062**	**788.050053**
300	40	324	417	6	**788.010068**	**788.050089**
350	6	356	423	7	**788.010070**	**788.050024**
350	10	356	438	7	**788.010072**	**788.050037**
350	16	356	444	7	**788.010074**	**788.050032**
350	25	356	457	7	**788.010078**	**788.050057**
350	40	356	474	7	**788.010080**	**788.050087**
400	6	407	473	7	**788.010082**	**788.050026**
400	10	407	489	7	**788.010083**	**788.050003**
400	16	407	495	7	**788.010087**	**788.050033**
400	25	407	514	7	**788.010090**	**788.050058**
400	40	407	546	7	**788.010092**	**788.050088**
450	10	458	539	7	**788.010095**	**788.050093**
500	6	508	578	7	**788.010097**	**788.050041**
500	10	508	594	7	**788.010100**	**788.050040**
500	16	508	617	7	**788.010102**	**788.050056**
500	25	508	624	7	**788.010105**	**788.050059**
600	6	610	679	7	**788.010104**	**788.050029**
600	10	610	695	7	**788.010108**	**788.050045**
600	16	610	734	7	**788.010110**	**788.050046**
600	25	610	731	7	**788.010113**	**788.050079**
600	40	610	747	7	**788.010116**	**788.050094**
700	6	712	784	8	**788.010119**	**788.050031**
700	10	712	810	8	**788.010120**	**788.050048**
700	16	712	804	8	**788.010111**	**788.050034**
700	25	712	833	8	**788.010114**	**788.050054**
800	6	813	890	8	**788.010126**	**788.050081**
800	10	813	917	8	**788.010127**	**788.050050**
800	16	813	911	8	**788.010128**	**788.050038**
800	25	813	942	8	**788.010130**	**788.050080**

Edelstahl–Montage–Werkzeug

BESCHREIBUNG:

Drehmoment – Schlüssel ½“

Antrieb 20 – 200 Nm
Typ: TORCOFIX – K
mit automatischer Kurzwegauslösung
Neukonstruktion, hervorragende Qualität
gut ablesbare Skala, geschützt unter einem Sichtfenster mit Lupeneffekt
erfüllt sämtliche Anforderungen der modernen Schraubtechnik

ANWENDUNG:

Für perfektes Festziehen der Muttern von Reparaturschellen mit den dafür passenden Spezial Steckschlüsseln

Muttern **M12** Schlüsselweite **SW19 → 80 Nm**
Muttern **M14** Schlüsselweite **SW22 → 85 Nm**
Muttern **M16** Schlüsselweite **SW24 → 110 Nm**

Beschreibung	Artikel – Nr.
Drehmoment – Schlüssel Antrieb ½" 20 – 200 Nm	270.0052
Spezial – Steckschlüssel Schlüsselweite SW 17 (für M10)	50.005
Spezial – Steckschlüssel Schlüsselweite SW 19 (für M12)	50.002
Spezial – Steckschlüssel Schlüsselweite SW 22 (für M14)	50.003
Spezial – Steckschlüssel Schlüsselweite SW 24 (für M16)	50.004
Spezial – Steckschlüssel Schlüsselweite SW 30 (für M20)	50.007
Spezial – Steckschlüsselsortiment Enthält alle 5 Schlüsselweiten	50.0600

Preisänderungen vorbehalten

Verzeichnis Rohr–Außendurchmesser

Rohraußendurchmesser in mm

DN	GGG–Gußrohr DIN			Graugußrohr DIN 2431			Stahlrohr DIN/ISO		PVC–Rohr	PE–Rohr	AZ–Druckrohr		
	28610	PE–U	ZM–U	PN 8/16	PN 25	PN 40	Gw.–Rohr	Sieder.	DIN 8062	DIN 8074	PN10	PN12,5	PN16
25				39			33,7	31,8	32	32			
32				46			42,4	44,5	40	40			
40	56			56			48,3	51,0	50	50			
50	66			66	67	70	60,3	57,0	63	63			
60				77	78	82							
65	82						76,1	70	75	75		83	85
70				87	89	92							
80	98	102	108	98	100	104	88,9	88,9	90	90	98	100	104
90				108	112	116							
100	118	122	128	118	122	128	114,3	108	110	110	120	124	130
100									125	125			
125	144	148	154	144	149	155	139,0	133	140	140	149	153	159
150	170	174	180	170	176	184	168,3	159	160	160	178	182	190
150									180	180			
175				196	203	213	193,7	191	200	200			
200	222	226	232	222	230	242	219,1	216	225	225	234	240	252
225				248	259	271	229,1	241	250	250			
250	274	278	284	274	286	298	273,0	267	280	280	286	296	308
275			300	313	327		292						
300	326	330	336	326	340	356	323,9	318	315	315	342	352	368
325				352	367	385		343	355	355			
350	378	382	388	378	394	412	355,6	368	400	400	400	410	428
375				403	421	441							
400	429	433	439	429	448	470	406,4	419	450	450	456	470	488
450	480			480	504					500	510	524	546
500	532	537	542	532	558		508,0		560	560	564	582	606
550				583									
600	635	640	645	634			610,0		630	630	678	698	726
650				686									
700	738	743		738					710	710			
750				790									
800	842	848		842					800	800			
900	945	951		945					900	900			
1000	1048	1054		1048					1000	1000			
1100													
1200	1255	1261		1256									
1300				1358									
1400	1462	1468											
1500				1560									
1600	1668												
1800	1875												
2000	2082												

Verzeichnis Rohr–Außendurchmesser

Rohraußendurchmesser in mm

empfohlene Reparaturschelle:

DN	Stahl	Guß	Guß alt	AZ–Druckrohr Aussen–Ø				PVC/ HD–PE	Typ RS–1	Typ RS–2	Typ RS–3
				PN 6	PN 10	PN 12,5	PN 16				
40	48,3	56	54 68			50	68	50	52 – 59		
50	50 – 60,3	66						63	60 – 67		
65	76,15	82				83	85	75	75 – 83		
80	88,9	98	95	80	98	100	104	90	82 – 90 95 – 104	88 – 110	
100	101,6 108 – 114,3	118	122	118	120	124	130	110	108 – 118 113 – 123	108 – 128 112 – 134	
125	133 – 139,7	144	148	145	149	153	159	140	133 – 144 139 – 150	138 – 160	
150	159 – 168,3	170	174	150	178	150	190	160	155 – 165 165 – 175	158 – 180 168 – 190	
175	191 – 193,7	196	202	172	178	182	190		180 – 191 193 – 203	190 – 210	
200	216 – 219,1	222	228	226	234	240	252	225	215 – 226 219 – 230	210 – 230 216 – 238 238 – 260	
225	244	248	257						243 – 253 252 – 262		
250	267 – 273	274	284	278	286	296	308	280	261 – 271 280 – 290	264 – 284 295 – 315	
300	323,9	326	337	334	342	352	368	315	315 – 326 324 – 334	314 – 335 334 – 354	
350	355,6	378		388	400	410	428			348 – 368 365 – 385	378 – 408 402 – 432
400	406,4	429	444	442	456	470	488	400		390 – 410 420 – 440	402 – 432 420 – 450
450		480		496	510	524	546				456 – 486 520 – 550
500	508	532	548	550	564	582	606	500		500 – 520 520 – 540	490 – 520 520 – 550 570 – 600
600	609	635	658	660	678	698	726	630		600 – 620 625 – 645	615 – 645 633 – 663 654 – 684 702 – 732
700	711,2	733	768					710	Auf Anfrage		
800	812	842						800	Auf Anfrage		
900	910	945							Auf Anfrage		
1000	1016	1048						1000	Auf Anfrage		

Rep 2025

Für Ihre Bestellung benötigen wir:

1.) Aussen Ø des abzudichtenden Rohres ..... mm
2.) Länge der Schelle ..... mm
3.) Gummiqualität .....

Unsere AGB

Die in diesem Katalog enthaltenen Produkt- und Preisangaben sind nicht rechtlich bindend und stellen insbesondere kein bindendes Angebot dar. Ein Verkauf erfolgt ausschließlich an Unternehmer im Sinne des §14 BGB und unter Geltung unserer ***AGB.***

Diese können unter ***Kröner-AGB*** *eingesehen werden.*
https://medien.kroener-dichtungstechnik.de/rechtliches/AGB-fuer-Kaeufe-ausserhalb-von-Online-Shop.pdf

Oder nutzen Sie den nebenstehenden QR-Code um zu unseren AGBs zu gelangen.

Rep 2025

Diese Vorteile genießen unsere Kunden:

- **Bequem bestellen**
- **Markenartikel** und weitere qualitätsgeprüfte Ware
- **Perfekte Technik**
- **Günstige Preise**
- **Online-Shop 24/7**

Unser Service für Sie:
superschneller Versand per Paketdienst

FREECALL Telefon Nulltarif 0800 / KROENER 5763637

Bestellannahme • Produktberatung • Kundenbetreuung

Montag bis Donnerstag: **07:00 – 17:00 Uhr**
Freitags: **07:00 – 14:00 Uhr**

Unsere Telefonnummer: **+49 (0) 7153 / 9919 - 0**
Unsere Faxnummer: **+49 (0) 7153 / 9919 - 19**

Wir helfen Ihnen gerne, Ihre bauliche Herausforderung zu lösen.

Kröner GmbH
Systemanbieter für Abdichtungstechnik
Gewerbegebiet - Ostring 22+29
D - 73269 Hochdorf I Plochingen

Freecall 0800 / 57 63 63 7
Telefon +49 (0) 7153 / 9919 - 0
Fax +49 (0) 7153 / 9919 - 19
E-Mail vertrieb@kroener-dichtungstechnik.de
www.kroener-dichtungstechnik.de